ANTALYA BÜYÜKŞEHİR BELEDİYESİ
İMAR VE BAYINDIRLIK KOMİSYONU RAPORU

Tarih:04.11.2015

BİRİM	İMAR VE ŞEHİRCİLİK DAİRESİ BAŞKANLIĞI
TALEP SAHİBİ	ÖZEL ŞAHIS
MECLİS TOPLANTISININ TARİHİ VE GÜNDEM MADDESİ	Büyükşehir Belediye Meclisinin 11.09.2015 tarihli toplantısında gündemin 134. maddesinde görüşülerek İmar ve Bayındırlık Komisyonuna havale edilmiştir.
TALEP KONUSU	Kaş Belediyesi, Sarıbelen Mahallesi, 116 ada 5 nolu parsel parselin "Enerji Üretim Alanı (Güneş Enerjisine Dayalı Elektrik Üretim Santrali) olarak planlanmasına ilişkin, 7871,9 Plan İşlem Numaralı, 1/5.000 ölçekli Nazım İmar Planı.
KOMİSYON RAPORU:	Kaş Belediyesi, Sarıbelen Mahallesi, 116 ada 5 nolu parsel parselin "Enerji Üretim Alanı (Güneş Enerjisine Dayalı Elektrik Üretim Santrali) olarak planlanmasına ilişkin 7871,9 Plan İşlem Numaralı 1/5.000 ölçekli Nazım İmar Planı Komisyonumuzca incelenmiş, uygun olduğu görüşüne varılmıştır. Komisyon Raporu imza altına alınarak, Meclisin takdirine sunulmuştur.

Can KASAPOĞLU
İmar Kom. Başkanı

Esat GÖYÜK
İmar Kom. Üyesi

Kerim BAŞKAPTAN
İmar Kom. Üyesi

Cenk Halil BAYAZ
İmar Kom. Üyesi

Hasan Ali İRBAN
İmar Kom. Üyesi

Erkan DEMİRCİ
İmar Kom. Üyesi

Sıtkı SOYDAL
İmar Kom. Üyesi

Selçuk SENİRLİ
İmar Kom. Üyesi

İrfan YILMAZ
İmar Kom. Üyesi

2 23 24 25 1/5000 NİP ÖNERİ

8 947.22

KAŞ - SARIBELEN MAHALLESİ
(ANTALYA)

P23-a-16-d

ANTALYA İLİ, KAŞ İLÇESİ, SARIBELEN MAHALLESİ 116 ADA 05 PARSEL ENERJİ ÜRETİM ALANI(GÜNEŞ ENERJİSİNE DAYALI ELEKTRİK ÜRETİM SANTRALİ) NAZIM İMAR PLANI

PAFTA NO:P 23 A 21 A

PLAN ONAMA SINIRI

ENERJİ ÜRETİM ALANI (GÜNEŞ ENERJİSİNE DAYALI ELEKTRİK ÜRETİM SANTRALİ)

10 TAŞIT YOLU

(ÖA-2.1.) ÖNLEMLİ ALANLAR

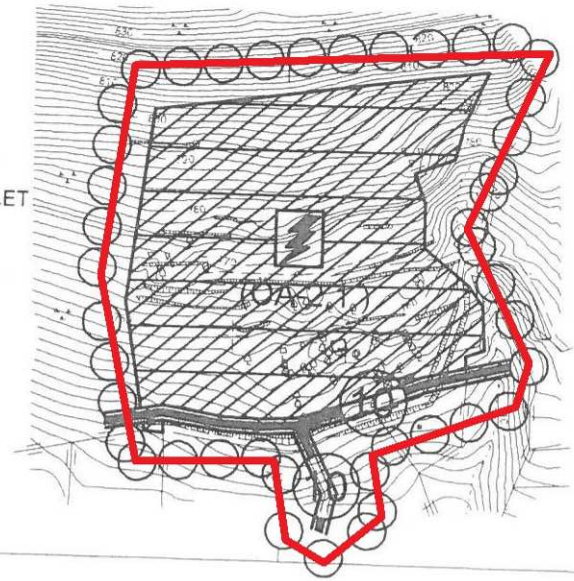

23-a-21-d

456

ANTALYA BÜYÜKŞEHİR BELEDİYESİ
KAŞ İLÇESİ SARIBELEN MAHALLESİ
116 ADA 05 PARSEL
ENERJİ ÜRETİM ALANI(GÜNEŞ ENERJİSİNE DAYALI ELEKTRİK ÜRETİM SANTRALİ)
1/5000 ÖLÇEKLİ NAZIM İMAR PLANI

1. PLANLAMA ALANININ GENEL TANIMI

1/5000 ölçekli Nazım İmar Planı önerisi hazırlanan 116 ada 05 parsel Antalya İli, Kaş İlçesi, Sarıbelen mahallesi, Kocaarmut Mevkiinde yer almakta olup P23 A 21 A imar plan paftasında yer almaktadır.

Şekil 1. Hava Fotoğrafı

2. PLANLAMANIN AMAÇ VE KAPSAMI

Söz konusu alanda 17.19.06.2011 tarih ve 27969 sayılı resmi gazetede yayınlanan güneş enerjisine dayalı elektrik üretim tesisleri hakkında yönetmelik, 18.10.05.2005 tarih ve 5346 sayı ile kabul edilen yenilenebilir enerji kaynaklarının elektrik enerjisi üretimi amaçlı kullanımına ilişkin kanun ve 19.02.10.2013 tarih ve 28783 sayılı resmi gazetede yayınlanan elektrik piyasasında lisanssız elektrik üretimine ilişkin yönetmelik hükümlerine göre Enerji Üretim Alanı(Güneş Enerjisine Dayalı Elektrik Üretim Santrali) kurulmak istenmekte ve bu amaçla imar planı çalışması yapılmıştır.

3. BUGÜNKÜ ARAZİ KULLANIMI VE KADASTRAL DURUM

İmar Planı önerisi hazırlanan alan tarla vasfında olup toplam yüzölçümü 1.60 hektardır.

Şekil 2. Kadastral Durum

4. PLANLAMA KARARLARI

Buna göre 116 ada 05 parselin güneyinde bulunan ve kuzey güney doğrultusundaki kadastro yol baz alınarak 10 metrelik taşıt yolu parselin güneyinde parsel sınırı baz alınarak tasarlanan 10 metre genişliğindeki yol ile bağlantısı kurularak yol şeması planlanmıştır. Bu planlama aşamasında komşu parsel sınırı sabit tutulmuştur. Parsellerin alan sınırları sabit olacak şekilde planlama alan sınırı ile kadastral sınır örtüştürülmüştür. 1/5000 Nazım İmar Planında söz konusu parseller Enerji Üretim Alanı(Güneş Enerjisine Dayalı Elektrik Üretim Santrali) olarak belirlenmiştir. Bu alan için yapılanma koşulları 1/1000 ölçekli Uygulama İmar Planında belirlenecektir.

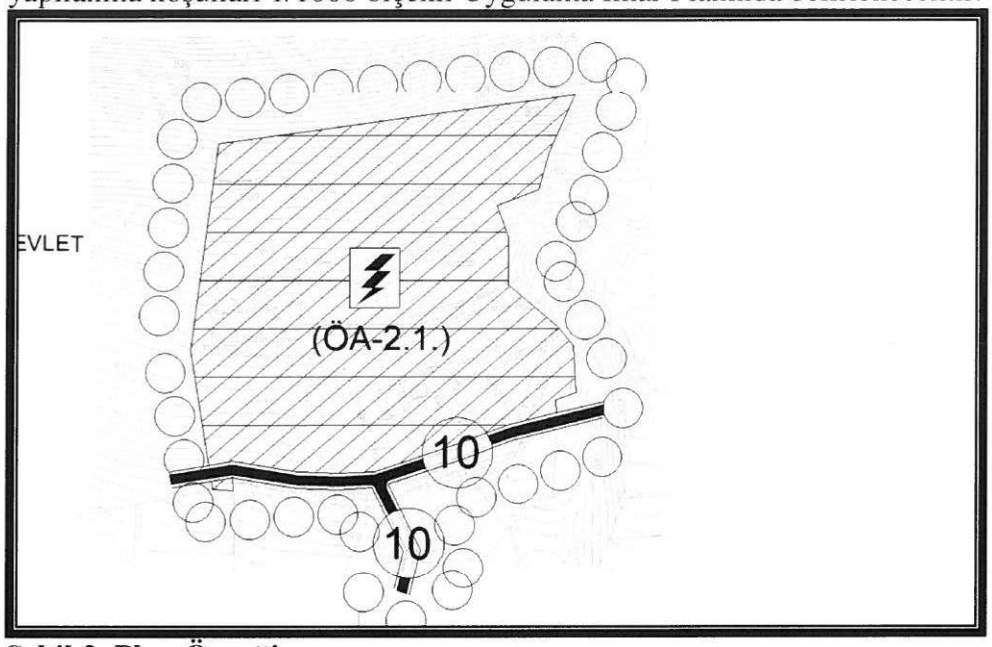

Şekil 3. Plan Örneği

5. PLAN NOTLARI

1.BU PLANDA VE PLAN HÜKÜMLERİNDE YER ALMAYAN KONULARDA 3194 SAYILI İMAR KANUNU, 08.09.2013 TARİH VE 28759 SAYILI RESMİ GAZETEDE YAYINLANAN PLANLI ALANLAR TİP İMAR YÖNETMELİĞİNDE DEĞİŞİKLİK YAPILMASINA DAİR YÖNETMELİK, 14.06.2014 TARİH VE 29030 SAYILI RESMİ GAZETEDE YAYINLANAN MEKANSAL ALANLAR YAPIM YÖNETMELİĞİ GEÇERLİDİR.

2.2872 SAYILI ÇEVRE KANUNU İLE 5491 SAYILI ÇEVRE KANUNUNDA DEĞİŞİKLİK YAPILMASINA DAİR KANUNA İSTİNADEN ÇIKARILAN YÖNETMELİKLERİN İLGİLİ HÜKÜMLERİNE UYULACAK VE MERİ MEVZUAR ÇERÇEVESİNDE ÖNGÖRÜLEN GEREKLİ İZİNLER ALINACAK, EKOLOJİK DENGENİN BOZULMAMASINA, ÇEVRENİN KORUNMASINA VE GELİŞTİRİLMESİNE YÖNELİK TEDBİRLERE RİAYET EDİLECEKTİR.

3.14.03.1991 TARİH VE 20814 SAYILI RESMİ GAZETEDE YAYINLANAN KATI ATIKLARIN KONTROLÜ YÖNETMELİĞİNİN İLGİLİ HÜKÜMLERİNE UYULACAKTIR.

4.31.12.2014 TARİH VE 25687 SAYILI RESMİ GAZETEDE YAYINLANAN SU KİRLİLİĞİ KONTROL YÖNETMELİĞİNİN 21. MADDESİNDEKİ HÜKÜMLERE UYULACAKTIR.

5.02.11.1986 TARİH VE 19269 SAYILI RESMİ GAZETEDE YAYINLANAN HAVA KALİTESİNİN KORUNMASI YÖNETMELİĞİNİN İLGİLİ HÜKÜMLERİNE UYULACAKTIR.

6.BU ALANDA GERÇEKLEŞTİRİLECEK FAALİYETLERİN, 07.04.2012 TARİH VE 28257 SAYILI RESMİ GAZETEDE YAYINLANAN "YER ALTI SULARININ KİRLENMEYE VE BOZULMAYA KARŞI KORUNMASI HAKKINDA YÖNETMELİK"İN 5. MADDESİNDEKİ HÜKÜMLERE UYULMASI ÖNCELİKLİ ŞARTTIR.

7.BU ALANDA 26.11.2005 TARİH VE 26005 SAYILI RESMİ GAZETEDE YAYINLANAN "TEHLİKELİ MADDELERİN SU VE ÇEVRESİNDE NEDEN OLDUĞU KİRLİLİĞİN KONTROLÜ YÖNETMELİĞİ" NİN EK-1 VE EK-2 LİSTELERİNDE YER ALAN MADDELERİ İHTİVA EDEN FAALİYETLERE İZİN VERİLEMEZ.

8.KANALİZASYON ATIKLARI KAPALI SİSTEN FOSSEPTİK ÇUKURUNA BAĞLANACAKTIR. TESİSTEN ÇIKABİLECEK KATI YA DA SIVI ATIKLAR HİÇBİR ŞEKİLDE AKARSULARA BIRAKILAMAZ.

9.BU ALANDA YENİ ÇÖP ALANI İNŞA EDİLEMEZ, YENİ MEZARLIKLAR İNŞA EDİLEMEZ, NÜKLEER REAKTÖR VE RADYOAKTİF HAMMADDE İŞLEYEN FABRİKA, METALÜRJİ TESİSİ, MEZBAHA, RENDERİNG TESİSİ, PETROKİMYA TESİSİ KURULAMAZ. BU ALANDA DAHA ÖNCE İNŞA EDİLEREK FAALİYETTE OLAN MEVCUT TESİSLERİN EN KISA SÜREDE ISLAH EDİLMESİ SAĞLANMALIDIR.

10.BU ALANDA İZİN VERİLEN FAALİYETLERDEN ÖNCE SU VE ATIK SU ALTYAPI SİSTEMİ TAMAMLANARAK, ATIK SULAR ANTALYA SU VE ATIK SU İDARESİ GENEL MÜDÜRLÜĞÜ(ASAT)'NÜN UYGUN GÖRDÜĞÜ YERE TAŞINIR.

11.PLANLAMA ALANI BAKANLAR KURULUNUN 18.04.1996 GÜN VE 96/ 8109 SAYILI KARARI İLE KABUL EDİLEN TÜRKİYE DEPREM BÖLGELERİ HARİTASINA GÖRE BİRİNCİ DERECE DEPREM BÖLGESİNDE

YER ALMAKTADIR. BU NEDENLE İNŞAAT YAPIMI SIRASINDA DEPREM YÖNETMELİĞİNİN İLGİLİ MADDELERİNE UYULACAKTIR.
12.ÇEVRE VE ORMAN BAKANLIĞININ OLURU İLE YÜRÜRLÜĞE GİREN 1/100.000 ÖLÇEKLİ ANTALYA-BURDUR-ISPARTA ÇEVRE DÜZENİ PLANININ 4.58, 9.33, 9.33.1 MADDELERİNDEKİ HÜKÜMLERİ GEÇERLİDİR.
13.BAYINDIRLIK VE İSKÂN BALANLIĞININ 04.04.2003 TARİH VE 4256 SAYILI GENELGESİNE GÖRE İMAR PLANINA ESAS JEOLOJİK ETÜTD RAPORUNDA BELİRTİLEN HUSUSLARA UYULACAKTIR.
13.03.2015 TARİHİNDE 28.02.2011 TARİH VE 102732 SAYILI GENELGE GEREĞİNCE ONANAN JEOLOJİK ETÜD RAPORUNA GÖRE SÖZKONUSU ALAN YERLEŞİME UYGUNLUK DEĞERLENDİRMESİ AÇISINDAN Ö.A.2.1. (ÖNLEMLİ ALAN) İÇERİSİNDE TANIMLANMIŞTIR.
14.ÇEVRE VE ŞEHİRCİLİK İL MÜDÜRLÜĞÜ'NÜN 25.06.2015 TARİH VE 14801 SAYILI YAZISINDA BELİRTİLEN HÜKÜMLERE UYULACAKTIR.
15.ANTALYA KÜLTÜR VARLIKLARINI KORUMA GENEL KURULU MÜDÜRLÜĞÜ'NÜN 19.06.2015 TARİH VE 2564 SAYILI YAZISINDA BELİRTİLEN HÜKÜMLERE UYULACAKTIR.
16.TÜRKİYE ELEKTRİK İLETİM A.Ş. GENEL MÜDÜRLÜĞÜ 19. İLETİM TESİS VE İŞLETME GRUP MÜDÜRLÜĞÜ'NÜN 14.05.2015 TARİH VE 50170 SAYILI YAZISINDA BELİRTİLEN HÜKÜMLERE UYULACAKTIR.
17.AKDENİZ ELEKTRİK DAĞITIM A.Ş.'NİN 15.06.2015 TARİH VE 16184 SAYILI YAZISINDA BELİRTİLEN HÜKÜMLERE UYULACAKTIR.
18.KARAYOLLARI GENEL MÜDÜRLÜĞÜ 13. BÖLGE MÜDÜRLÜĞÜ'NÜN 20.05.2015 TARİH VE 97069 SAYILI YAZISINDA BELİRTİLEN HÜKÜMLERE UYULACAKTIR.
19.ANTALYA DEVLET SU İŞLERİ 13. BÖLGE MÜDÜRLÜĞÜ'NÜN 20.05.2015 TARİH VE 322301 SAYILI YAZISINDA BELİRTİLEN HÜKÜMLERE UYULACAKTIR.
20.HALK SAĞLIĞI MÜDÜRLÜĞÜ'NÜN 26.05.2015 TARİH VE 696 SAYILI YAZISINDA BELİRTİLEN HÜKÜMLERE UYULACAKTIR.
21.ANTALYA VE YÖRESİ HES İŞLETME MÜDÜRLÜĞÜ'NÜN 08.05.2015 TARİH VE 22213 SAYILI YAZISINDA BELİRTİLEN HÜKÜMLERE UYULACAKTIR.
22.ANTALYA ORMAN BÖLGE MÜDÜRLÜĞÜ'NÜN 10.06.2015 TARİH VE 1238542 SAYILI YAZISINDA BELİRTİLEN HÜKÜMLERE UYULACAKTIR.
23.İL GIDA TARIM VE HAYVANCILIK MÜDÜRLÜĞÜ'NÜN 28.05.2015 TARİH VE 8045 SAYILI YAZISINDA BELİRTİLEN HÜKÜMLERE UYULACAKTIR.
24.ASAT GENEL MÜDÜRLÜĞÜ'NÜN 25.05.2015 TARİH VE18764 SAYILI YAZISINDA BELİRTİLEN HÜKÜMLERE UYULACAKTIR.
25.19.06.2011 TARİH VE 27969 SAYILI RESMİ GAZETEDE YAYINLANAN GÜNEŞ ENERJİSİNE DAYALI ELEKTRİK ÜRETİM TESİSLERİ HAKKINDA YÖNETMELİK HÜKÜMLERİNE UYULACAKTIR.
26.10.05.2005 TARİH VE 5346 SAYI İLE KABUL EDİLEN YENİLENEBİLİR ENERJİ KAYNAKLARININ ELEKTRİK ENERJİSİ ÜRETİMİ AMAÇLI KULLANIMINA İLİŞKİN KANUN VE 02.10.2013 TARİH VE 28783 SAYILI RESMİ GAZETEDE YAYINLANAN ELEKTRİK PİYASASINDA LİSANSSIZ ELEKTRİK ÜRETİMİNE İLİŞKİN YÖNETMELİK HÜKÜMLERİNE UYULACAKTIR
27.GÜNEŞ ENERJİ SİSTEMİ SANTRAL ALANI İÇERİSİNDE; GÜNEŞ PANELLERİ, TEKNİK YAPILAR, İDARİ, HİZMET BİRİMLERİ, TRAFO VB. BİRİMLER YERALABİLİR. BU ALANDA YER ALACAK İDARİ BİNA VE PERSONEL LOJMANI OLARAK KULLANILACAK BİRİMLERİN TOPLAM ALANI 150 M² VE 2 KATI (6.50 M) GEÇMEYEN BİR ADET YAPI YAPILABİLİR.
SANTRAL ALANINDA ÜRETİME İLİŞKİN TESİSLER İLE BUNLARIN TAMAMLAYICISI NİTELİĞİNDEKİ ALT YAPI VE ÜST YAPI (TRAFO, İRTİBAT MERKEZİ VB. TEKNİK YAPILAR) BETON KÖŞK ŞEKLİNDE TAŞINABİLİR NİTELİKTE TEMELİ OLMAYAN ELEMANLARDAN OLUŞABİLİR.TESİSİN TEKNİK ÖZELLİĞİNE GÖRE GES(GÜNEŞ ENERJİ SANTRALİ)'NDE ENERJİ ÜRETİMİNE YÖNELİK DONANIM TEDAŞ GENEL MÜDÜRLÜĞÜ TARAFINDAN ONAYLANACAK AVAN PROJESİNDE BELİRLENECEKTİR.
28.TEKNOLOJİNİN GEREKTİRDİĞİ DURUMLARDA MAKSİMUM YÜKSEKLİK KOŞULU ARANMAZ.

Detay planlama
Mimarlık Mühendislik Hiz. Ins.Tur. Tic. Ltd. Şti.
Elmalı Mah. 23.Sk. Düriye Bileydi İşh. Kat: 1 No: 42
Tel.&Fax: 0.242. 247 50 17 Muratpaşa / ANTALYA
Ant. Kurumlar V.D. 491 011 8452

Saadet NA
Şehir Plancısı (İ.T.Ü
Oda Sic. No: 29

Ö.Sefa ERDAL
Şehir Plancısı
Yeterlilik Karne Grubu (A)
Dip No:11991 ODTÜ '79
Oda Sicil No:315

T.C.
ANTALYA VALİLİĞİ
İl Gıda Tarım ve Hayvancılık Müdürlüğü

EXPO2016

Antalya İl Gıda, Tarım ve Hayvancılık Müdürlüğü

Sayı : 88977526/230-02 -114309
KONU: Kurum Görüşü

03.11.2015
Gİ-15-16921

KAŞ KAYMAKAMLIĞINA
(Belediye Başkanlığı)
ANTALYA

İlgi : a) 15/04/2015 tarih ve 14000978-310-01-03/890 sayılı yazınız.
b) Mustafa ve Osman SARICA'nın Müdürlüğümüze hitaben 04/09/2014 tarih ve bila sayılı yazısı
c) Müdürlüğümüzün, Mustafa ve Osman SARICA'ya cevaben 14/10/2014 tarih ve Gİ-14-15978 sayılı yazısı
ç) Bahri MEMİLİ'nin Müdürlüğümüze hitaben 26/09/2014 tarih ve bila sayılı yazısı
d) Müdürlüğümüzün, Bahri MEMİLİ'ye cevaben 14/10/2014 tarih ve Gİ-14-15980 sayılı yazısı
e) DOĞAŞ ENERJİ İNŞ.TUR.SAN. ve TİC.LTD.ŞTİ.'nin Müdürlüğümüze hitaben 02/10/2014 tarih ve bila sayılı yazısı
f) Müdürlüğümüzün, DOĞAŞ ENERJİ İNŞ.TUR.SAN. ve TİC.LTD.ŞTİ.'nin cevaben 21/11/2014 tarih ve Gİ-14-18226 sayılı yazısı
g) 28/05/2015 tarih ve Gİ-15-08886 sayılı yazımız
ğ) 30/06/2015 tarih ve 14000978-310-99/890 sayılı yazınız
h) Belkonak Mahalle Muhtarlığından Alınmış yapıların yapılış tarihlerini bildirir belge

İlgi a) tarih ve sayılı yazıda Antalya İli, Kaş İlçesi, Sarıbelen Mahallesi Kocaarmut Mevkiinde yer alan 116 Ada 5 parsel nolu taşınmaz, Belkonak Mahallesi, Bağalan Mevkiinde yer alan 124 Ada 10 parsel numaralı taşınmaz ve 123 Ada 2 parsel nolu taşınmazlar ile Çerler Mahallesi Alan Mevkiinde yer alan 104 Ada 6 ve 38 parsel numaralı taşınmazlar üzerinde Güneş Enerji Santrali (GES) kurmak amaçlı imar planı talep edilmiş olup, konu ile ilgili olarak Kurum görüşümüzün bildirilmesi istenmiştir.

Teknik personellerimiz tarafından yapılan arşiv taraması neticesinde;

1)İlgi b) tarih ve bila sayılı yazı ile Antalya İli, Kaş İlçesi, Çerler Mahallesi Alan Mevkiinde yer alan 104 Ada 6 ve 38 parsel numaralı taşınmazlar üzerinde GES kurulmak amacıyla söz konusu taşınmazların arazi sınıfı ve adı geçen alanın tarımsal kullanım bütünlüğünü bozan alanlardan olup olmadığının bildirilmesinin istendiği; Müdürlüğümüzün ilgi c) tarih ve sayılı yazısı ile de söz konusu taşınmazların **Kuru Marjinal Tarım Arazisi** olduğu ve bu taşınmazlar üzerine üzerine, güneş enerjisine dayalı elektrik üretim tesisi kurulması halinde **tarımsal kullanım bütünlüğünün bozulmayacağının** bildirildiği,

2) İlgi ç) tarih ve bila sayılı yazı ile Antalya İli, Kaş İlçesi, Belkonak Mahallesi, Bağalan Mevkiinde yer alan 124 Ada 10 parsel numaralı taşınmaz ve 123 Ada 2 parsel nolu taşınmazlar üzerinde GES kurulmak amacıyla söz konusu taşınmazların arazi sınıfı ve adı geçen alanın tarımsal kullanım bütünlüğünü bozan alanlardan olup olmadığının bildirilmesinin istendiği; Müdürlüğümüzün ilgi d) tarih ve sayılı yazısı ile de söz konusu taşınmazların **Kuru Marjinal Tarım Arazisi** olduğu ve bu taşınmazlar üzerine üzerine, güneş enerjisine dayalı elektrik üretim tesisi kurulması halinde **tarımsal kullanım bütünlüğünün bozulmayacağının** bildirildiği,

3) İlgi e) tarih ve bila sayılı yazı ile Antalya İli, Kaş İlçesi, Çerler Mahallesi Alan Mevkiinde yer alan 104 Ada 6 ve 38 parsel nolu taşınmazlar üzerinde GES kurulmak amacıyla söz konusu taşınmazların arazi sınıfı ve adı geçen alanın tarımsal kullanım bütünlüğünü bozan alanlardan olup olmadığının bildirilmesinin istendiği; Müdürlüğümüzün ilgi f) tarih ve sayılı yazısı ile de söz konusu taşınmazların **Kuru Marjinal Tarım Arazisi** olduğu ve bu taşınmazlar üzerine üzerine, güneş enerjisine dayalı elektrik üretim tesisi kurulması halinde **tarımsal kullanım bütünlüğünün bozulmayacağının** bildirildiği,

4) İlgi g) tarih ve sayılı yazımız ile Tarım dışı kullanım izni istenen taşınmazlar için yapılacak imar planının mevzi imar planı mı, ilave imar planı mı, bu taşınmazların köy yerleşik alanı içinde kalıp kalmadığının ve Belkonak Mahallesi, Bağalan Mevkiinde yer alan 124 Ada 10 parsel numaralı taşınmaz ve 123 Ada 2 parsel nolu taşınmazlar üzerinde bulunan yapıların yapılış tarihlerinin Müdürlüğümüze bildirilmesi istenmiş, Başkanlığınızca ilgi h) tarih ve sayılı yazısı ile de söz konusu taşınmazlar için yapılacak imar planının mevzii imar planı olduğu, bu taşınmazların köy yerleşik alanı içinde kalmadığı, ilgi ı) sayılı Belkonak Mahalle Muhtarlığınca verilmiş olan belge ile de Belkonak Mahallesi, Bağalan Mevkiinde yer alan 124 Ada 10 parsel

1 7 4 ALO GIDA
Adres: Sedir Mah. Vatan Bulvarı 07040 ANTALYA
Tel :0242.345 28 20-21-22 aks: 0242.346 67 80
Elektronik Ağ: www.antalya-tarim.gov.tr
Ayrıntılı Bilgi İçin:
Serhat KARAKUŞ Mühendis Dahili Tel :7151
E-posta : serhat.karakus@antalya-tarim.gov.tr

T.C.
ANTALYA VALİLİĞİ
İl Gıda Tarım ve Hayvancılık Müdürlüğü

EXPO2016 ANTALYA

numaralı taşınmaz ve 123 Ada 2 parsel nolu taşınmazlar üzerinde bulunan yapıların 1998 yılı öncesi yapıldığı nın bildirildiği, anlaşılmıştır.

Müracaat konusu taşınmazlar için Müdürlüğümüzce hazırlanan 20/11/2014 tarihli bir adet, 13/10/2014 tarihli 2 adet Etüt Raporu, Müdürlüğümüzün ilgi c), ilgi d) ve ilgi f) tarih ve sayılı yazıları ile oluşturulan Kurum görüşleri ile ilgi ğ) ve ilgi h) tarih ve sayılı yazılar göz önüne alınarak yapılan değerlendirme neticesinde;

Antalya İli, Kaş İlçesi, Sarıbelen Mahallesi Kocaarmut Mevkiinde yer alan 116 Ada 5 parsel nolu taşınmazda kayıtlı 4,606 ha, Belkonak Mahallesi, Bağalan Mevkiinde yer alan 124 Ada 10 ve 123 Ada 2 parsel nolu taşınmazlarda kayıtlı 3,140 ha ile Çerler Mahallesi Alan Mevkiinde yer alan 104 Ada 6 ve 38 parsel numaralı taşınmazlarda kayıtlı 2,755 ha olmak üzere toplam **10,501 ha Kuru Marjinal Tarım Arazisinde** Güneş Enerji Santrali (GES) amaçlı imar planı yapılmak üzere, söz konusu alanın tarım dışın amaçla kullanımı, 5403 sayılı Toprak Koruma ve Arazi Kullanım Kanunu 13. Maddesi, Tüzüğün 8. Maddesinin 1. Bendi, Bakanlığımızın 10.10.2013 tarih ve 3638 sayılı Talimatının 11. Maddesinin 3. Bendi ve 5. Maddesinin 4. Bendi gereğince, söz konusu taşınmazların kuru marjinal tarım arazisi sınıfında olması ve bu alanda ilave imar planı yapılmayacak olması sebepleri ile **uygun görülmüştür.**

Arazinin farklı bir amaçla kullanılması durumunda 5403 Sayılı Kanun kapsamında yeniden izinlendirilmesi gerekmektedir.

Bilgilerinizi ve gereğini rica ederim.

Halil Serdar CEVHEROĞLU
Vali a.
Vali Yardımcısı

Ek : Etüd Raporu (6 Sayfa)

174 ALO GIDA

Adres: Sedir Mah. Vatan Bulvarı 07040 ANTALYA

Tel :0242.345 28 20-21-22 aks: 0242.346 67 80

Elektronik Ağ: www.antalya-tarim.gov.tr

Ayrıntılı Bilgi İçin:

Serhat KARAKUŞ Mühendis Dahili Tel :**7151**

E-posta : serhat.karakus@antalya-tarim.gov.tr

AKDENİZ ELEKTRİK DAĞITIM A.Ş

AKDENİZ ELEKTRİK DAĞITIM ANONİM ŞİRKETİ
Müşteriler Direktörlüğü
Enerji Müsaadesi ve Bağlama Yönetmenliği

02 Şubat 2015

Sayı : --2529 29/01/2015
Konu: Bağlantı Görüşü ve Çağrı Mektubu

DOĞAŞ ENERJİ İNŞ. TUR..SAN. VE.TİC.LTD.ŞTİ.
Arapsuyu Mah. Kuşkavağı Cad. No:42/A Konyaaltı/Antalya

İlgi: 02.10.2014 tarihli ve 28597 sayılı başvuru.

Antalya ili, Kaş ilçesi, Sarıbelen köyü, 116 Ada 5 Parselde bulunan arazide DOĞAŞ ENERJİ İNŞ. TUR.SAN. VE. TİC. LTD. ŞTİ. tarafından 1MW gücü lisansız elektrik üretmek için yapmış olduğunuz başvuru aşağıdaki şekilde kabul edilmiştir.

02.10.2013 tarih ve 28783 sayılı Resmi Gazete'de yayımlanarak yürürlüğe giren Elektrik Piyasasında Lisanssız Elektrik Üretimine İlişkin Yönetmeliğin Uygulanmasına Dair Tebliğ, Madde 9'e göre Bağlantı Anlaşmasına Çağrı Mektubunu alanların bu belgeleri alma tarihlerinden itibaren 180 gün içinde anılan madde kapsamında istenilen hususları içeren bilgi, belge, evrak, ruhsat, proje vb. dokümanları (asıl) tamamlayarak Şirketimize "Bağlantı ve Sistem Kullanım Anlaşmaları" yapmak üzere müracaat etmeniz gerekmektedir.

Diğer yönden üretim tesisinize ait projelerin aşağıda belirtilen hususların dikkate alınarak hazırlanması gerekmektedir.

Buna göre;

1) Enerji alacağınız satış merkezinin ve noktadan itibaren tüm elektrik tesislerinin (Satış Merkezi +TM +Üretim Santralı +AG Tesisleri) projeleri; yürürlükteki yönetmelik, şartname ve şirketimiz standartlarına göre tarafınızca yapılacak TEDAŞ Genel Müdürlüğü'ne onaylatılacaktır.

2) Tüm tesisler (satış merkezi +TM+üretim Santralı +AG tesisleri) projesine göre tarafınızdan yapılacağı gibi bu tesislerin geçici kabulü de usulüne göre tarafınızca yapılacaktır. Üçüncü şahıslar, Kamu Kurum ve Kuruluşlarıyla çıkacak her türlü problemin çözümü tarafınızca ait olacaktır.

3) İnşa edilecek satış merkezinden sonraki tüm elektrik tesislerinin işletme ve bakımı tarafınıza ait olacağından Elektrik Kuvvetli Akım Tesisleri yönetmeliğinin 60. Maddesi doğrultusunda işletme ve bakım sorumluluğunun bir Elektrik mühendisince üstlenmesi gerekmektedir.

4) Üretim tesisinizin Şirketimize ait dağıtım sistemine bağlantısı;

a) DOĞAŞ ENERJİ İNŞ. TUR..SAN. VE.TİC.LTD.ŞTİ.154/31,5KV KAŞ TM 'den çıkış yapan 2*3*3/0 iletken tertipli Kalkan Sağ-Sol fideri 114 nolu direğinden branşman alan KALKAN KÖK binası çıkışından 3/0 iletken tertipli ENH' dan enerjili AKBEL KÖM. Binası çıkışından Swallov iletken tertipli İslamlar grubu ENH'ı 56 nolu direğinden beslenen İKİZCE KÖK binasından Swallov iletken tertipli Sarıbelen çıkışı 86 ile 87 nolu direklerin arasına (D) direk veya12/8 çift tepe traversli direk tesis edilecektir. Yeni tesis edilecek direkten enerji alarak

AKDENİZ ELEKTRİK DAĞITIM ANONİM ŞİRKETİ
Müşteriler Direktörlüğü
Enerji Müsaadesi ve Bağlama Yönetmenliği

GES sahasına kadar yol güzergahında bulunan A.G şebekesini A.G-O.G müşterek ENH' ı tesis edilecektir. Müşterek olarak tesis edilecek ENH' nın sonunda HTA direk tesis edilerek HTA 'lı çıkışından uygun kesitli XLPE kablo ile GES sahasına tesis edilecek beton köşke giriş yapılacaktır.

b) DOĞAŞ ENERJİ İNŞ. TUR..SAN. VE. TİC. LTD. ŞTİ. GES sahasına yeni tesis edilecek beton köşk içerisine 1Adet otoprodüktörlü kesicili giriş hücresi, 1Adet satışa esas ölçü ile yedek ölçü için çift seconderli A.T 've GT su ,çift yönlü, çift sayaçlı ölçü hücresi, 1 adet iç ihtiyaç hücresi,1Adet kesicili Trafo koruma hücresi ile birlikte 1250kVA trafo postası tesis ederek sisteme bağlantı yapmanız uygun görülmüştür.

5) Adalama koruması için sisteminizde LOSS OF Mains Rölesi kullanılacaktır.

6) Satış merkezinin tüm elektrik tesisleri ölçü ve koruma sistemleriyle sayaçlar tarafınızca temin ve monte edilecektir

7) Tesis edeceğiniz (5.Maddede belirtilen) 31,5 kV'luk enerji nakil hattının sisteme bağlantısı şirketimizin nezareti altında tarafınızca yapılacaktır.

8) Bu yazımız tarihinden itibaren 180 gün içerisinde projenizin TEDAŞ Genel Müdürlüğüne onaylatılması halinde EMB'miz yürürlükteki, yönetmeliklere göre geçerli kalacaktır. Aksi takdirde şartlarımız hükümsüz kalacaktır. Belgelerinizi180 gün içinde tamamlamanız halinde şirketimizle 30 gün içinde bağlantı ve sistem kullanım anlaşması yapabilirsiniz.

9) Satış trafo merkezide elektrik kuvvetli akım tesisleri yönetmeliğinin 35/i maddesi hükmü gereğince TS ve EN-60298 standartlarına ve TEDAŞ MYD şartnamelerine uygun bu standartlarda belirtilen tüm tip deneyleri yapılmış metal mahfazalı tip hücreler/anahtarlama ve kumanda tesisleri kullanılması gerekmektedir.

10) Şirketimize devredeceğiniz elektrik tesislerinde kullanacağınız tüm YG teçhizatının kullanılmamış yeni malzemeden seçilmesi, şartnamesi ve TSE standartlarına uygun olması, üretiminin TS/ISO-9001 veya TS/9002 belgeli olması gerekmektedir.

11) Trafo merkezinde kullanacağınız trafonun TEDAŞ- MYD/99.012.D no'lu OG/AG dağıtım güç transformatörleri (Atmosfere açık, Genleşme Depolama veya TEDAŞ –MYD /99-032.C hermetik tip OG/AG dağıtım güç transformatörleri veya güç transformatörleri teknik şartname uygun olması gerekmektedir.

12) Tesis edeceğiniz trafonun YG sargısı ana kademe anma geriliminin 31,5 KV olması gerekmektedir

13) Elektrik kuvvetli Akım Tesisleri Yönetmeliğinin 58/amadesi gereğince, Kablolar döşenecek yerlerin özelliklerine uygun tipte seçilmelidir. İnsanların yoğun bulunduğu, paniğin yaşanabileceği tüm yapılar, yüksek katlı binalar hastaneler, tüneller, tüneller, tiyatrolar, okullar, alış veriş merkezleri gibi yapı ve yerlerde yangın anında az duman çıkaran halojensiz özellikli kablolar kullanılmalıdır. Bina haricind e AG şebekemizde kullanacağınız kablolar NYFGbY tipinde olacaktır.

14) DC Kumanda sistemi için bakımsız akü redresör grubu (BAR-24) kullanmanız gerekmektedir

15) Proje onayına müteakip 4628 sayılı Elektrik Piyasası Kanunu esaslarında hazırlanan ve Enerji Piyasası Düzenleme Kurumu Tarafından onaylanan Dağıtım sistemine bağlantı anlaşmasının tarafınızca Şirketimizce imzalanması gerekmektedir

16) Üretim tesisinizin şirketimiz SCADA sistemince izlenebilmesi için yazımız ekinde sunulan asgari şartları içeren ek SCADA modülünün kurulması gerekmektedir. SCADA modülünün projelendirme aşamasında Şirketimiz D.S İşletme ve Bakım Müdürlüğünden

AKDENİZ ELEKTRİK DAĞITIM ANONİM ŞİRKETİ
Müşteriler Direktörlüğü
Enerji Müsaadesi ve Bağlama Yönetmenliği

detaylı bilgi alınması gerekmektedir. SCADA bağlantıları Şirketimiz ilgili servisinin nezaretinde yapılacaktır.

17) Harmonik, Ölçü, Güç, Kalite Koruma Uzaktan izleme ve kontrol, işletme ile ilgili yapılması gereken hususlar ekteki tebliğde (madde Ek-14'te) sunulmaktadır. Talimatlara uyulmaması halinde üretici her türlü sorumluluğu kabul eder.

18) Üretim ve tüketim tesislerinin aynı yerde bulunması halinde bağlantı anlaşmasında belirlenen yere ilgili mevzuatta dengeleme ve uzlaştırma sisteminin gerektirdiği haberleşmeyi sağlayabilecek çift yönlü ölçüm yapabilen saatlik sayaç takılacaktır. Sayaç ve ölçü sistemi temin edilmeden önce Şirketimiz standartlarına uygun sayaç seçilecek ve sayaç otomasyon sistemine bağlantı şirketimiz ilgili servisi nezaretinde gerçekleştirilecektir.

19) Üretim tesisinin tüketim tesisiyle aynı yerde bulunmaması halinde bağlantı anlaşmasında belirlenen yere ilgili mevzuatta dengeleme ve uzlaştırma sisteminin gerektirdiği haberleşmeyi sağlayabilecek sayaçlar için belirlenen özellikte saatlik sayaç takılacaktır.

20) Dağıtım sistemine bağlı her bir üretim tesisinin üretimini ölçmek amacıyla ayrı bir sayaç bulundurması zorunludur. Faturalamaya esas ölçüm noktası dağıtım sistemine bağlantı noktasında birinci veya ikinci fıkralara göre tesis edilen sayaçlar ilgili mevzuata göre tesis edilecek Şirketimiz otomatik sayaç okuma sistemine uyumlu olacaktır.

21) Bu EMB 'sinde belirlenemeyen hususlarda 21 Temmuz.2011 tarihli ve 28001 sayılı Elektrik Piyasasında Lisansız Elektrik Üretimine İlişkin Yönetmelik ve 10Mart 2012 tarih ve 28229 sayılı Elektrik Piyasasında Lisansız Elektrik Üretimine İlişkin Yönetmeliğin Uygulanmasına Dair Tebliğin maddeleri uygulanacaktır.

22) Yukarıda şartlarımızı kabul etmediğiniz takdirde 30 gün içerisinde yazılı olarak itiraz etmeniz gerekmektedir. Aksi halde şartlarımız. Tarafımızca kabul edilmiş sayılır.

23) Proje onayı yapılmadan önce ekte yer alan güneş enerjisine dayalı üretim santralleri proje dosya şablonunda talep edilen Sistem Temel Bilgi Formunun doldurularak T.C. Enerji ve Tabii Kaynaklar Bakanlığı Yenilenebilir Enerji Genel Müdürlüğü'ne gönderilmesi ve yapılacak değerlendirme sonucunda alınacak uygunluk yazısının proje dosyasına eklenmesi gerekmektedir.

24) Ayrıca ekte sunulan "Değerlendirme Formu"nun hem basılı (imzalı) hem de elektronik (CD) ortamda Şirketimize teslim edilmesi gerekmektedir.

Yukarıda belirtilen şartların yerine getirilmesine müteakip, AKDENİZ EDAŞ ile" Elektrik Satış/Bağlantı Sözleşmesi " imzalanabilecektir.

Bilgilerinizi ve gereğini rica ederiz.

Samet UYAR
Enerji Müsaadesi ve Bağlantı Yönetmeni

Mete YILMAZ
Müşteriler Direktörü

DAĞITIM
Gereği:
DOĞAŞ ENERJİ İNŞ. TUR..SAN. VE.TİC.LTD.ŞTİ.

Bilgi:
Kaş İlçe İşletme Müdürlüğü'ne

AKDENİZ ELEKTRİK DAĞITIM ANONİM ŞİRKETİ
Yatırım Direktörlüğü
İnşaat ve Kamulaştırma Yönetmenliği

Sayı : --16184
Konu: Kurum Görüşü

09/06/2015

15 Haziran 2015

T.C.
KAŞ BELEDİYE BAŞKANLIĞI
İMAR VE ŞEHİRCİLİK MÜDÜRLÜĞÜ
Atatürk Bulvarı 07580/ Kaş 0242 836 10 20

İlgi: 15/04/2015 tarihli ve 898 sayı ile kurum kayıtlarına giren evrak

Antalya İli, Kaş İlçesi, Sarıbelen Mahallesi 116 ada 5 parsel, Belkonak Mahallesi 124 ada 10 parsel ve 123 ada 2 parsel ve Çerler Mahallesi 104 ada 6 parsel ve 104 ada 38 parsel nolu taşınmazlar üzerinde " GES (Güneş Enerji Sistemi)" amaçlı imar planı yapımına esas kurum görüşü Şirketimizden istenilmektedir.

İlgi yazıya istinaden Şirketimiz'ce Antalya İli, Kaş İlçesi, Sarıbelen, Belkonak ve Çerler Mahallelerinde yapılacak olan GES (Güneş Enerji Sistemi) amaçlı imar planı yapılacak olan parseller incelenmiş ve yerinde yapılan çalışmalar sonucunda; Antalya İli, Kaş İlçesi, Sarıbelen Mahallesi 116 ada 5 parsel üzerinde Şirketimiz kullanımında bir enerji tesisine rastlanılmamıştır. Antalya İli, Kaş İlçesi, Belkonak Mahallesi 124 ada 10 parsel ve 123 ada 2 parsellerde ve Antalya İli, Kaş İlçesi Çerler Mahallesi 104 ada 6 ve 104 ada 38 parsellerde Şirketimize ait OG Enerji Nakil Hattı tespit edilmiştir.

Söz konusu Antalya İli, Kaş İlçesi, Sarıbelen, Belkonak ve Çerler Mahallelerinde yapılması planlanın imar planında ekli krokiden de anlaşılacağı üzere mevcut enerji nakil hatlarının 3.5 metre sağ ve 3.5 metre sol olacak şekilde koruma bandı oluşturularak hat güzergahının, direk yerlerinin korunması ve herbir parselden yol cepheli 10 x 12 = 120,00 m²'lik trafo yeri ayrılmasında sonucu GES (Güneş Enerji Sistemi) amaçlı imar planı yapılmasında bir sakınca bulunmamaktadır.

GES (Güneş Enerji Sistemi) imar planı tamamlandıktan sonra elektronik ortamda ve onaylı sureflerinin gönderilmesi, ayrıca GES (Güneş Enerji Sistemi) tesis edilirken 30.11.2000 tarih ve 24246 sayılı Resmi Gazetede yayımlanarak yürürlüğe giren EKAYT (Elektrik Kuvvetli Akım Tesisleri Yönetmeliği) uygun olarak tesis edilmesi hususunda;

Gereğini arz ederiz.

Ufuk Okul
Yatırım Direktörü

Murat YİĞİT
Genel Müdür

EKLER :
1- İlgi yazı ve ekleri
2- 3 adet kroki
3- Parsellere ilişkin uydu görüntüsü
4- 1 adet CD

İLİ: ANTALYA
İLÇESİ: KAŞ
MEVKİ: BELKONAK
ADA/PARSEL: 123/2, 124/10

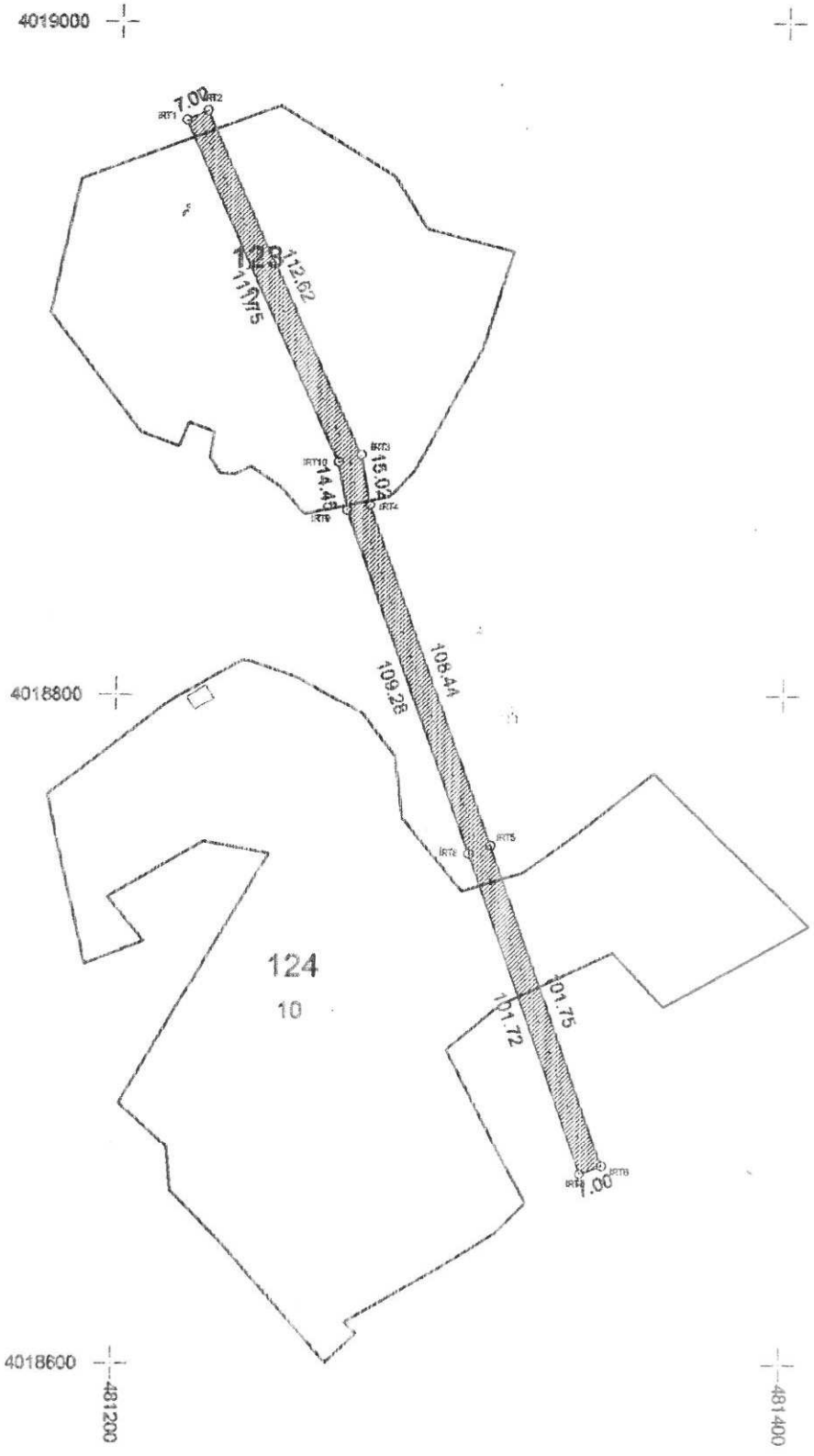

KOORDİNAT SİSTEMİ: ITRF 96

Nokta No	Y	X
İRT1	481219.89	4018971.16
İRT2	481226.25	4018974.07
İRT3	481273.10	4018871.67
İRT4	481275.85	4018856.90
İRT5	481312.99	4018755.02
İRT6	481347.07	4018659.15
İRT7	481340.47	4018656.81
İRT8	481306.41	4018752.65
İRT9	481269.02	4018855.34
İRT10	481266.38	4018860.54

TEİAŞ
TÜRKİYE ELEKTRİK İLETİM ANONİM ŞİRKETİ
GENEL MÜDÜRLÜĞÜ
19. Bölge Müdürlüğü
Tesis ve Kontrol Müdürlüğü

Sermaye: 5 Milyar ₺
Vergi D.: Hitit V.D.
Vergi No: 879 030 4314
ASO: 5887
ATO: 165458

Sayı : 42500675-752.99-E.50170
Konu : Kaş İlçesi, Sarıbelen, Belkonak ve Çerler Mah. GES Kurum Görüşü

14/05/2015

T.C.
KAŞ BELEDİYE BAŞKANLIĞI
İmar ve Şehircilik Müdürlüğü

İlgi : Kaş Belediye Başkanlığı'nın 15/04/2015 tarihli ve 35742720-888 sayılı yazısı.

İlgi yazıda; Antalya İli, Kaş İlçesi, Sarıbelen Mahallesi Kocaarmut mevkiinde yer alan 116 ada 5 numaralı, Belkonak Mahallesi Bağalan mevkiinde yer alan 124 ada 10 numaralı, Belkonak Mahallesi Köyiçi mevkiinde yer alan 123 ada 2 numaralı, Çerler Mahallesi Alan mevkiinde yer alan 104 ada 6 numaralı ve Çerler Mahallesi Alan mevkiinde yer alan 104 ada 38 numaralı parsellerde "Güneş Enerjisi Sistemi(GES)" kullanımı amaçlı imar planı çalışmalarına esas kurum görüşümüz istenilmektedir.

İlgi yazı eki 1/25.000 ölçekli haritada işaretli planlama alanlarına isabet eden, Teşekkülümüze ait mevcut bir "Enerji İletim Hattı" bulunmamaktadır.

Planlama sahalarında mevcut olmayan ve Ulusal İletim Sistemi Master Planında yer almakla birlikte, henüz güzergâh seçimi yapılmayan projelerimizle ilgili olarak ise, güzergâh yer seçimi işlemleri tamamlandığında ve ilgi yazı konusu planlama sahalarına isabet edecek şekilde bir tesisimiz gündeme geldiği takdirde, buna yönelik plan veya imar planı tadilatları için gerekli müracaatlar Belediyenize yapılacaktır.

Gereğini rica ederiz.

Halil ALAÇAM
Bölge Müdür Yrd.(Tesis-İşletme)

Kamil BACAK
Bölge Müdürü

BELGENİN ASLI
ELEKTRONİK İMZALIDIR
Ahmet KILIÇ
Muhaberat Servisi

Adres: Fabrikalar Mah.3051 Sk. PK:218 ANTALYA
Telefon: 0 (242) 346 50 55 Faks: 0 (242) 345 49 00
Elektronik Ağ: www.teias.gov.tr

Serhat AKSU(Şehir Plancısı)
Dahili: 1907
serhat.aksu@teias.gov.tr

5070 sayılı Elektronik İmza Kanunu'na uygun olarak Güvenli Elektronik İmza ile üretilmiştir.
Evrak teyidi **https://ebys.teias.gov.tr/sorgu** adresinden **3OEY-V26B-8GI6** kodu ile yapılabilir.

EXPO2016 ANTALYA

T.C.
KÜLTÜR VE TURİZM BAKANLIĞI
Antalya Kültür Varlıklarını Koruma Bölge Kurulu Müdürlüğü

ÇANAKKALE

SAYI : 79545921/ 07.07.446 **ANTALYA**
KONU: Antalya İli, Kaş İlçesi, GES
İmar planı kurum görüşü talebi hk.

19.06.2015 2564

KAŞ BELEDİYE BAŞKANLIĞI
(İmar ve Şehircilik Müdürlüğüne)

İLGİ: 15.04.2015 tarih ve 14000978- 310-03/894 sayılı yazınız ile ekleri.

Antalya İli, Kaş İlçesi, Sarıbelen Mahallesi, Kocaarmut Mevkiinde yer alan 116 ada 5 parsel nolu taşınmaz, Belkonak Mahallesi, Bağalan Mevkiinde yer alan 124 ada 10 parsel nolu taşınmaz, Belkonak Mahallesi Köyiçi Mevkiinde yer alan 123 ada 2 parsel nolu taşınmaz, Çerler Mahallesi Alan Mevkiinde yer alan 104 ada 6 ile 104 ada 38 parsel nolu taşınmazlar üzerinde "GES (Güneş Enerji Sistemi)" amaçlı imar planı talebinde bulunulması nedeniyle söz konusu parsellerde imar planı yapımına esas kurum görüşümüzün bildirilmesinin istenildiği ilgi yazı ve ekleri doğrultusunda söz konusu taşınmaz Müdürlüğümüz uzmanlarınca yerinde incelenmiştir.

Müdürlüğümüz uzmanlarınca yerinde yapılan inceleme sonucu hazırlanan raporda; ilgi yazı ile imar planı yapılması talep edilen taşınmazlar ve yakın çevresinde yapılan yüzey araştırmasında, 2863 sayılı yasa kapsamına giren kültür varlığına rastlanılmadığı ve bu alanlarda Koruma Kurulunca ilan edilmiş kültür varlığı koruma alanı sınırı ile arkeolojik, kentsel ve tarihi sit alanı bulunmadığının tespit edildiği belirtilmiştir.

Bu bağlamda; ilgi yazı eki haritada sınırları ve koordinatları belirtilen özel mülkiyete ait Antalya İli, Kaş İlçesi, Sarıbelen Mahallesi, Kocaarmut Mevkiinde yer alan 116 ada 5 parsel nolu taşınmaz, Belkonak Mahallesi, Bağalan Mevkiinde yer alan 124 ada 10 parsel nolu taşınmaz, Belkonak Mahallesi Köyiçi Mevkiinde yer alan 123 ada 2 parsel nolu taşınmaz, Çerler Mahallesi Alan Mevkiinde yer alan 104 ada 6 ile 104 ada 38 parsel nolu taşınmazlar üzerinde "GES (Güneş Enerji Sistemi)" amaçlı imar planı yapılmasında 2863 sayılı yasanın kültür varlıkları ile ilgili kısmı açısından bir sakınca bulunmamaktadır.

Ancak; 2863 sayılı Kanunun 3. maddesinin tanımlar bölümünde, Kültür Varlıklarını; tarih öncesi ve tarihi devirlere ait bilim, kültür, din ve güzel sanatlarla ilgili bulunan veya tarih öncesi ya da tarihi devirlerde sosyal yaşama konu olmuş bilimsel ve kültürel açıdan özgün değer taşıyan yer üstünde, yer altında veya su altındaki bütün taşınır ve taşınmaz varlıklar tanımlaması nedeni ile yer altında yapılacak olan uygulamalar sırasında da 2863 sayılı yasa kapsamına giren herhangi bir kültür varlığına rastlanılması durumunda çalışmaların ivedilikle durdurularak Müdürlüğümüze ve Demre Müze Müdürlüğüne haber verilmesi gerekmektedir.

Gereğini bilgilerinize arz ederim.

Melike GÜL
Bölge Kurulu Müdür V.

18.06.2015 Pey.Mim: A.G.BENZET
18..06.2015 Mim: U.OĞUZ

Kılıçaslan Mahallesi Zafer Sokak No:6 Kaleiçi / ANTALYA Ayrıntılı Bilgi İçin İrtibat: Pey.Mim.A.G.BENZET
Tel: 0 (242) 247 87 61-243 21 60 Faks: 0 (242) 248 35 33

ANTALYA ÇEVRE VE ŞEHİRCİLİK İL MÜDÜRLÜĞÜ - İMAR VE PLANLAMADAN SORUMLU ŞUBE MÜDÜRLÜĞÜ
25/06/2015 16:24 - 30219522-305.03.99-14801
03637080

T.C.
ÇEVRE VE ŞEHİRCİLİK BAKANLIĞI

T.C.
ANTALYA VALİLİĞİ
Çevre ve Şehircilik İl Müdürlüğü

Sayı :30219522-305.99-11
Konu :GES İmar Planı Görüşü

KAŞ BELEDİYE BAŞKANLIĞINA
(İmar ve Şehircilik Müdürlüğü)

İlgi : 05/05/2015 tarih ve 897 sayılı yazınız.

İlgi yazıda İlimiz, Kaş İlçesi, Sarıbelen Mahallesi 116/5 parsel, Belkonak Mahallesi 124/10 parsel ve 123/2 parsel, Çerler Mahallesi 104/6 parsel ve 104/38 parsellerde yapılmak istenen güneş enerji santrali amaçlı İmar Planları için kurum görüşümüz istenmektedir.

Onaylı Antalya-Burdur-Isparta Planlama Bölgesi 1/100.000 ölçekli Çevre Düzeni Planı Plan Hükümleri **9.33.** maddede Yenilenebilir Enerji Üretim Alanları ve Enerji İletim Tesisleri ile ilgili olarak; *"Yenilenebilir enerji (rüzgar, güneş, jeotermal, su) üretim alanlarına ilişkin enerji üretim tesislerinde, ilgili kurum ve kuruluşlardan alınan izinler ve Enerji Piyasası Düzenleme ve Denetleme Kurulunca verilecek lisans kapsamında, Çevre ve Şehircilik Bakanlığı'nın uygun görüşü alınması koşuluyla 1/100.000 ölçekli Çevre Düzeni Planı değişikliğine gerek kalmaksızın, ilgili kurum ve kuruluş görüşleri doğrultusunda hazırlanan imar planlarının ilgili idaresince onaylanmasını müteakip uygulamaya geçilir. İmar planları sayısal ortamda bilgi için Bakanlığa gönderilir."* denilmektedir.

İlgili Çevre Düzeni Planının **5.35** numaralı plan hükmünde: *"...yenilenebilir enerji üretim alanları, enerji iletimi ve doğalgaz depolamasına ilişkin imar planları; bu planın koruma, gelişme ve planlama ilkelerine, ilgili kurum ve kuruluşların görüşlerine uyularak, ilgili idaresince yapılır ve onaylanır. Kullanımlardan ÇED Yönetmeliği kapsamında kalanlar için, "Çevresel Etki Değerlendirmesi Olumlu" veya "Çevresel Etki Değerlendirmesi Gerekli Değildir" kararının bulunması, ÇED Yönetmeliği kapsamı dışında olanlar için ise ilgili kurum ve kuruluşların uygun görüşü olması kaydı ile hazırlanacak olan imar planları, çevre düzeni planı değişikliğine gerek olmaksızın ilgili idaresince hazırlanır ve onaylanır..."* denilmektedir.

Yapılmak istenen imar planlarına ilişkin olarak Müdürlüğümüzün (ÇED ve Çevre İzinleri Şube Müdürlüğü) ekte gönderilen yazısında belirtildiği üzere faaliyet sahipleri tarafından söz konusu projelerin 25.11.2014 tarih ve 29186 sayılı Resmi Gazete'de yayınlanarak yürürlüğe giren ÇED Yönetmeliği hükümleri doğrultusunda değerlendirilmek üzere İl Müdürlüğümüze müracaat edilmesi gerekmektedir.

Faaliyetin hazırlık ve işletme döneminde çevre değerlerinin korunması amacıyla 2872 sayılı Çevre Kanunu ve bu kanuna istinaden çıkarılan yönetmelik hükümleri, 3194 sayılı İmar Kanunu ve ilgili yönetmelikleri ve üst ölçek planları doğrultusunda işlem yapılması, güneş enerji santrali amaçlı Nazım İmar Planı ve Uygulama İmar Planı için, onaylı Antalya-Burdur-Isparta Planlama Bölgesi 1/100.000 ölçekli Çevre Düzeni Planı Plan Hükümlerine uyulması, mer' i mevzuat çerçevesinde ilgili kurum ve kuruluşlardan gerekli izinlerin alınması, her türlü atık su ve atığın bertarafı ile ilgili olarak ilgili yönetmelikler çerçevesinde gerekli tedbirlerin alınması ekolojik dengenin ve çevrenin korunması gerekmektedir.

Gereğini rica ederim.

Bedrettin TAŞKESEN
İl Müdürü V.

EK: ÇED ve Çevre İzinleri Şube Müdürlüğü görüş yazısı (6 sayfa)

Meltem Mah. Dumlupınar Bulvarı No:135 07030 Muratpaşa/ANTALYA
Telefon: 0242 237 00 10 (10 Hat) Faks:0242 237 00 16
e-posta: antalya@csb.gov.tr web: http://www.csb.gov.tr/iller/antalya
Bilgi İçin: Mehtap ÇELİK

Bu belge 5070 sayılı elektronik imza kanuna göre güvenli elektronik imza ile imzalanmıştır.

K - Q
TSE-ISO-EN
9001

EXPO2016
ANTALYA

ELEKTRİK ÜRETİM AŞ GENEL MÜDÜRLÜĞÜ

Hidrolik Santrallar Dairesi Başkanlığı

Antalya ve Yöresi HES İşletme Müdürlüğü

Sayı : 60621637 - 754 - 22213
Konu : İmar Planı İşleri

08.05.2015

KAŞ BELEDİYE BAŞKANLIĞI
İmar ve Şehircilik Müdürlüğü
ANTALYA

İlgi: Kaş Belediyesi Başkanlığı, İmar ve Şehircilik Müdürlüğü, 15/04/2015 tarih, 892 sayılı yazısı.

İlgideki yazınızda Kaş İlçesi, Sarıbelen Mahallesi, Kocaarmut mevkii, 116 Ada, 5 Parsel, Belkonak Mahallesi, Bağalan mevkii,124 Ada, 10 Parsel, Belkonak Mahallesi, Köyiçi mevkii, 123 Ada, 2 Parsel, Çerler Mahallesi, Alan mevkii, 104 Ada, 6 ve 38 Parsel No'lu taşınmaz üzerinde "Güneş Enerji Sistemi" kurmak amaçlı İmar Planı çalışmalarına ilişkin kurum görüşü istenmektedir.

İlgideki yazınıza konu imar planı çalışması yapılacak alanın İşletme Müdürlüğümüz uhdesindeki tesislerle bir ilişkisi bulunmamaktadır.

Bilgilerinize arz ederiz.

Aytaç SÜER
İşletme Müdür Yardımcısı

Ali KOCABAŞ
İşletme Müdürü

"Bu belge, 5070 sayılı Elektronik İmza Kanununun 5. maddesi gereğince güvenli elektronik imza ile imzalanmıştır."

PK. 375 07050 Kepez / ANTALYA
Telefon: 02422211400 **Faks:** (0 242) 221 53 47
Ayrıntılı Bilgi İçin: Demet ÇOBAN - Veri Kayıt Operatörü **E-mail**: demet.coban@euas.gov.tr

Evrak bilgisine http://ebays.euas.gov.tr/evraksorgulama/default.aspx adresinden, "sjujzB131A0" DYS No ile evrak tarihi ile erişebilirsiniz.sjujzB131A0

BELGENİN ASLI ELEKTRONİK İMZALIDIR

T.C.
ORMAN GENEL MÜDÜRLÜĞÜ
Antalya Orman Bölge Müdürlüğü
Kadastro ve Mülkiyet Şube Müdürlüğü

Sayı : 27588883-754/1238542
Konu : GES Amaçlı İmar Planı

10.06.2015

KAŞ BELEDİYE BAŞKANLIĞINA

İlgi : KAŞ BELEDİYE BAŞKANLIĞI 15/04/2015 tarihli 14000978-310-01-03/895 sayılı yazınız.

İlgi yazınızda belirtilen taşınmazlara ait Kaş Orman İşletme Müdürlüğü'nün 08/06/2015 tarih ve 1209970 sayılı yazısı ekindeki inceleme değerlendirme formu ve CD ilişikte sunulmuştur.

Bilginizi rica ederim.

e-imzalıdır
Mehmet BAHAR
Bölge Müdür Yardımcısı

EK :

08/06/2015 tarihli 55071220-754[754]/1209970 sayılı yazı ve İnceleme Değerlendirme Formu CD (fiziksel).

Bu evrakın 5070 Sayılı Kanun gereğince E-İmza ile imzalandığı tasdik olunur 10/06/2015
Ayşe KAYMAZ
Şube Kâtibi

Orm.Muh. : M.ÜNAL
Ş.Md. : O.YILDIRIM

Not: 5070 sayılı elektronik imza kanunu gereği bu belge elektronik imza ile imzalanmıştır.

Kalitest
ISO/IEC 27001:2013
Muratpaşa/ANTALYA
Telefon No:0.242.3451448/171 Belgegeçer No:0.242.3451456
e-posta adresi:osmanyildirim@ogm.gov.tr
Ayrıntılı bilgi için:
M.ÜNAL
Orm.Muh.

rinde bulunmasında veya yapılmasında**Kamu Yararı** ve **Zaruret**olup olmadığı değerlendirilmemiştir.

Kaş Belediye Başkanlığı tarafından Kaş İlçesi ***Sarıbelen Mahallesi 116 ada 5 parselde, Belkonak Mahallesi 123 ada 2 parsel ve 124 ada 10 parselde, Çerler Mahallesi 104 ada 6 parsel ve 104 ada 38 parsel*** sınarları içerisinde , GES Planı için kurum görüşü sorulmakta olup,inceleme talebinde bulunulan saha orman sınırları dışında kalmakta olup, orman yangınlarına karşı tüm tedbirlerin alınması kaydıyla GES Planı için kurumumuz açısından sakınca olmadığına dair ;

Bu rapor tarafımızdan tanzim ve imza edilmiştir. 29.05.2015

Mustafa KARAGÖZ
İşlt. Müd. Yard.

Eda ÇELİK
Kad Mülk. Şefi

Bayram CEYLAN
Kaş Orm. İşl. Şefi

Murat SÜRÜCÜ
Kalkan Orm. İşl. Şefi

Kaş Belediye Başkanlığı tarafından Kaş İlçesi ***Sarıbelen Mahallesi 116 ada 5 parselde, Belkonak Mahallesi 123 ada 2 parsel ve 124 ada 10 parselde, Çerler Mahallesi 104 ada 6 parsel ve 104 ada 38 parsel*** sınarları içerisinde , GES Planı için kurum görüşü sorulmakta olup,inceleme talebinde bulunulan saha orman sınırları dışında kalmakta olup, orman yangınlarına karşı tüm tedbirlerin alınması kaydıyla GES Planı için ön izin verilmesinde İşletme Müdürlüğümüzce sakınca bulunmamaktadır. 29.05.2015

Barış Tamer KILIÇ
Orman İşletme Müdürü

Evrak Tarih ve Sayısı: [illegible]

BD693676491 3

T.C.
ANTALYA B.ŞEHİR BELEDİYESİ ASAT GENEL MÜDÜRLÜĞÜ
Etüd ve Plan Dairesi Başkanlığı

ANTALYA SU VE ATIKSU İDARESİ
Etüd ve Plan Şube Müdürlüğü
BD6936764913
18764 - 25/05/2015

Sayı : 19668146-045.01-
Konu : Kurum Görüşü

KAŞ BELEDİYE BAŞKANLIĞINA
(İmar ve Şehircilik Müdürlüğü)

İlgi : Kaş Belediye Başkanlığı 15/04/2015 tarih ve 14000978-310-01-03/889 sayılı yazı.

İlgi yazıda; Antalya ili, Kaş ilçesi, Sarıbelen Mahallesi, Kocaarmut Mevkiinde yer alan 116 Ada 5 Parsel, Belkonak Mahallesi, Bağalan Mevkiinde yer alan 124 Ada 10 Parsel , Belkonak Mahallesi, Köyiçi Mevkiinde yer alan 123 Ada 2 Parsel , Çerler Mahallesi, Alan Mevkiinde yer alan 104 Ada 6 Parsel, Çerler Mahallesi, Alan Mevkiinde yer alan 104 Ada 38 Parsel No.lu taşınmazlar üzerinde "GES (Güneş Enerji Sistemi)" amaçlı imar planı yapılacağı belirtilmiş ve Kurum görüşümüz istenmiştir.

Kaş İlçesi, Sarıbelen Mahallesi, Kocaarmut Mevkiinde yer alan 116 Ada 5 No.lu Parsel, Belkonak Mahallesi, Bağalan Mevkiinde yer alan 124 Ada 10 No.lu Parsel, Belkonak Mahallesi, Köyiçi Mevkiinde yer alan 123 Ada 2 No.lu Parsel, Çerler Mahallesi, Alan Mevkiinde yer alan 104 Ada 6 No.lu Parsel, Çerler Mahallesi, Alan Mevkiinde yer alan 104 Ada 38 No.lu Parseller üzerinde Güneş Enerji Sistemi (GES) kurulması amacıyla yapılması planlanan imar planı çalışmalarında;

İnceleme sahası içerisinde kesinlikle;

- ASAT görüşü almadan herhangi bir şekilde yeraltısuyu çekimi yapılmamalı,
- Kirlilik riski taşıyacak hiçbir sıvı ve katı atık alıcı ortamlara bırakılmamalı,
- Sızdırmazlık tam olarak sağlanmalı,
-Faaliyet sırasında oluşacak atıksular yeraltısularına karışmayacak şekilde bertaraf edilmelidir.

Kaş İlçesi, Belkonak Mahallesi, Köyiçi Mevkiinde yer alan 123 Ada 2 No.lu Parsel üzerinde Mülga Kaş İlçesi Köylere Hizmet Götürme Birliği tarafından yapılan ve kurumumuza devredilen içmesuyu isale boru hatları bulunduğundan; **Çalışma yapılacak alanda kesinlikle;**

- **İçmesuyu isale boru hatlarının üstüne ve sağ/sol 5er metrelik şerit boyunca temelli kazı yapılmamalı veya hat deplase edilerek taşınmaz dışına çıkarılmalı,**
- Yapılacak çalışmalar, ASAT Genel Müdürlüğü Kaş Şube Müdürlüğü bilgisi dâhilinde denetimli bir şekilde birlikte yürütülmeli,
- Bahsi geçen güzergâhta içmesuyu ve boru hatlarının korunması ve zarar görmemesi, zarar görmesi durumunda zararın tazmin edilmesi gerekmektedir.

Kurum Görüş Komisyonu'nun 20/05/2015-58/59/60/61/62 tarih ve sayılı raporlara istinaden tüm risklerin hassasiyetle değerlendirilmesi ve yukarıda değinilen hususlara uyulması şartıyla, inceleme sahalarında yapılacak olan çalışma **Kurumumuz açısından uygundur.**

Konuyu bilgilerinize arz ederim.

Osman YILDIZ
Genel Müdür a.
Genel Müdür Yardımcısı

Ek :
1- Görüş İstenen Alanlara Ait Koordinatlı Kroki (5 Sayfa)
2- Belkonak Mahallesi 123 Ada 2 No.lu Parselde Yeralan İçme Suyu Hattına Dair Kroki (1 Sayfa)

Mevcut Elektronik İmzalar
OSMAN YILDIZ (Genel Mudur Yardimcisi (Osman YILDIZ) - Genel Mudur Yardimcisi, 25/05/2015 18:57

Bu belge 5070 sayılı Elektronik İmza Kanununun 5. Maddesi gereğince güvenli elektronik imza ile imzalanmıştır.

Adres: Fabrikalar Mah. Dumlupınar Bulvarı No:3 **ANTALYA**
Tel : 0242 310 12 44 **Faks :** 0242 310 13 17
E-posta : betul.saklar@asat.gov.tr
Ayrıntılı bilgi için irtibat : Betül ŞAKLAR
Elektronik Ağ : www.asat.gov.tr
Link : Evrak Doğrulama - Evrak Görüntüleme

T.C.
ANTALYA B.ŞEHİR BELEDİYESİ ASAT GENEL MÜDÜRLÜĞÜ
Etüd ve Plan Dairesi Başkanlığı

Bu belge 5070 sayılı Elektronik İmza Kanununun 5. Maddesi gereğince güvenli elektronik imza ile imzalanmıştır.

Adres: Fabrikalar Mah. Dumlupınar Bulvarı No:3 **ANTALYA**
Tel : 0242 310 12 44 **Faks :** 0242 310 13 17
E-posta : betul.saklar@asat.gov.tr

Ayrıntılı bilgi için irtibat : Betül ŞAKLAR
Elektronik Ağ : www.asat.gov.tr
Link : Evrak Doğrulama – Evrak Görüntüleme

İLİ : ANTALYA
İLÇESİ : KAŞ
MAHALLESİ : SARIBELEN
ADA/PARSEL : 116/5

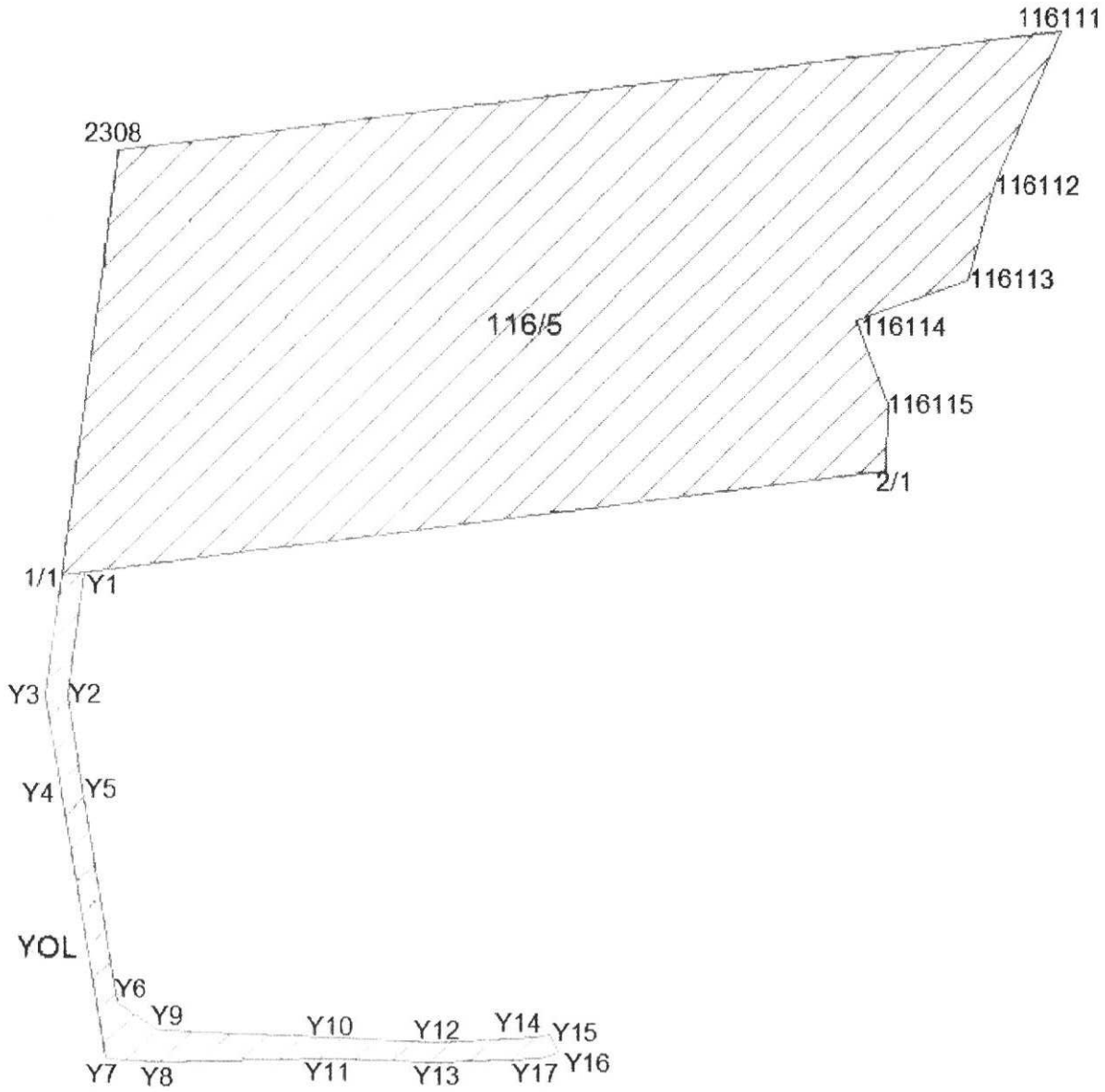

116 Ada 5 Parsele İlişkin Koordinatlar

NoktaNo	Y	X
1/1	456431.950	4016549.812
2/1	456625.620	4016576.282
2308	456444.990	4016650.052
116111	456666.740	4016680.352
116112	456650.790	4016644.322
116113	456644.520	4016621.382
116114	456618.520	4016611.612
116115	456625.720	4016591.952

Yol Koordinatları

NoktaNo	Y	X
Y1	456437.080	4016550.522
Y2	456433.310	4016521.482
Y3	456428.250	4016521.412
Y4	456431.940	4016498.642
Y5	456436.870	4016499.442
Y6	456445.050	4016448.942
Y7	456442.200	4016435.242
Y8	456454.990	4016434.462
Y9	456454.530	4016442.322
Y10	456494.990	4016440.772
Y11	456494.490	4016435.792
Y12	456520.310	4016439.862
Y13	456520.350	4016434.852
Y14	456543.420	4016441.112
Y15	456546.600	4016442.172
Y16	456548.730	4016437.612
Y17	456544.360	4016436.162

İLİ : ANTALYA
İLÇESİ : KAŞ
MAHALLESİ : BELKONAK
ADA/PARSEL : 124/10

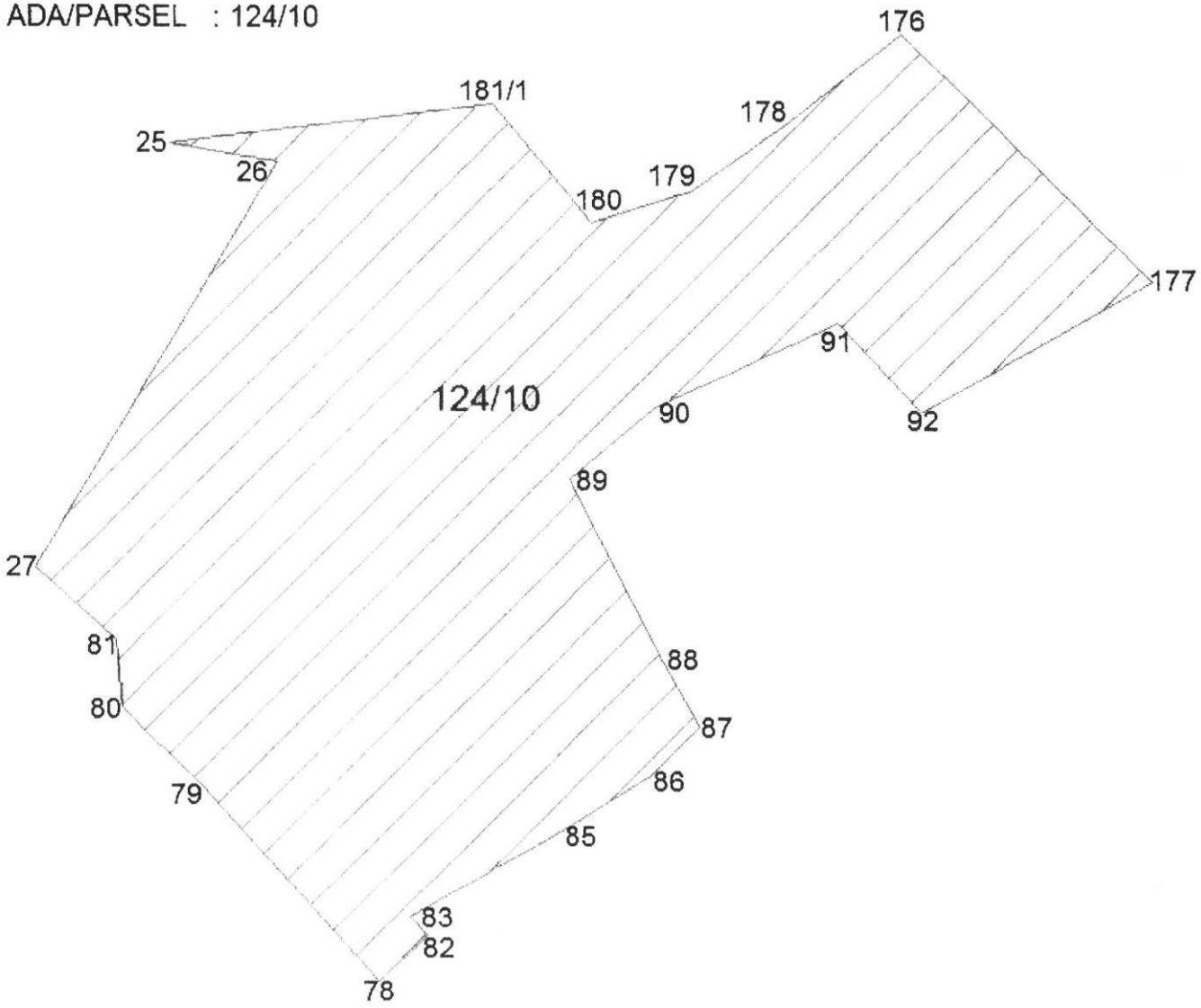

124 Ada 10 Parsele İlişkin Koordinatlar

NoktaNo	Y	X
25	481260.454	4018938.528
26	481280.356	4018935.088
27	481235.208	4018860.222
78	481298.242	4018782.903
79	481265.636	4018819.900
80	481251.095	4018834.203
81	481250.199	4018846.905
82	481307.168	4018791.576
83	481303.782	4018795.005
85	481334.336	4018812.539
86	481348.477	4018821.510
87	481357.804	4018830.675
88	481351.018	4018842.618
89	481333.675	4018876.439
90	481349.722	4018889.843
91	481383.539	4018905.553
92	481398.749	4018889.091
176	481395.256	4018959.038
177	481441.667	4018913.411
178	481373.462	4018941.762
179	481356.220	4018929.531
180	481337.994	4018923.929
181/1	481319.851	4018945.668

İLİ : ANTALYA
İLÇESİ : KAŞ
MAHALLESİ : BELKONAK
ADA/PARSEL : 123/2

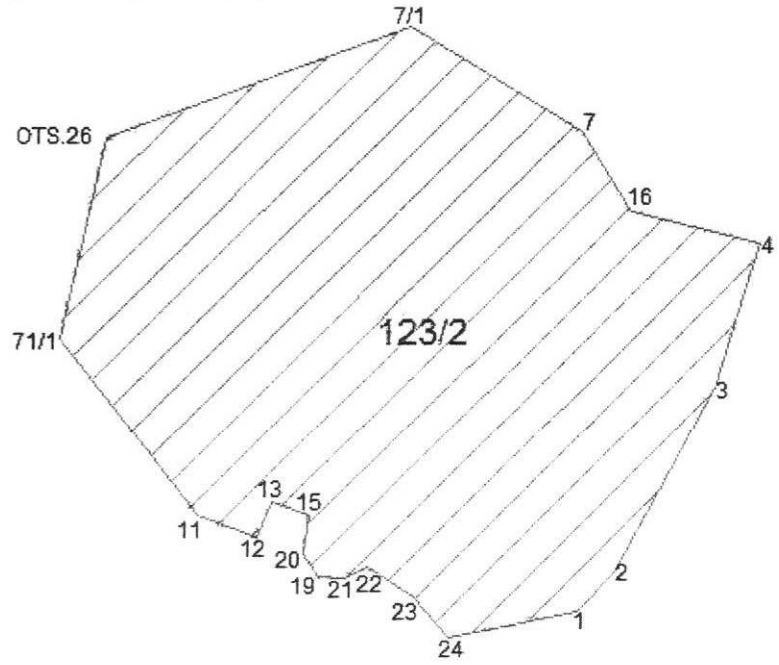

123 Ada 2 Parsele İlişkin Koordinatları

NoktaNo	Y	X
1	481315.244	4019041.700
2	481322.671	4019049.637
3	481342.810	4019086.212
4	481351.729	4019114.952
7	481315.799	4019137.377
7/1	481281.637	4019158.010
11	481240.234	4019060.788
12	481252.076	4019056.417
13	481254.936	4019063.685
13/1	481274.618	4018992.655
14	481271.849	4018993.031
15	481262.440	4019060.864
15/1	481288.679	4018987.631
16	481325.695	4019121.512
19	481264.434	4019048.591
19/1	481250.890	4018981.270
20	481261.475	4019053.129
21	481269.050	4019048.427
21/1	481213.027	4018952.131
22	481273.870	4019050.667
22/1	481224.495	4018901.737
23	481282.714	4019044.668
23/1	481242.375	4018908.634
24	481289.908	4019036.577
24/1	481231.425	4018921.792
25	481260.454	4018938.528
71/1	481212.765	4019096.172
181	481319.852	4018945.674
182	481317.621	4018963.927
183	481307.719	4018977.079
OTS.26	481221.597	4019136.047

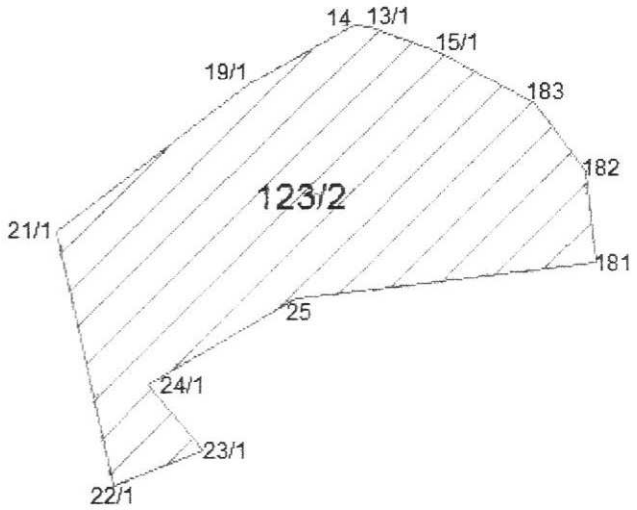

İLİ : ANTALYA
İLÇESİ : KAŞ
MAHALLESİ : ÇERLER
ADA/PARSEL : 104/6

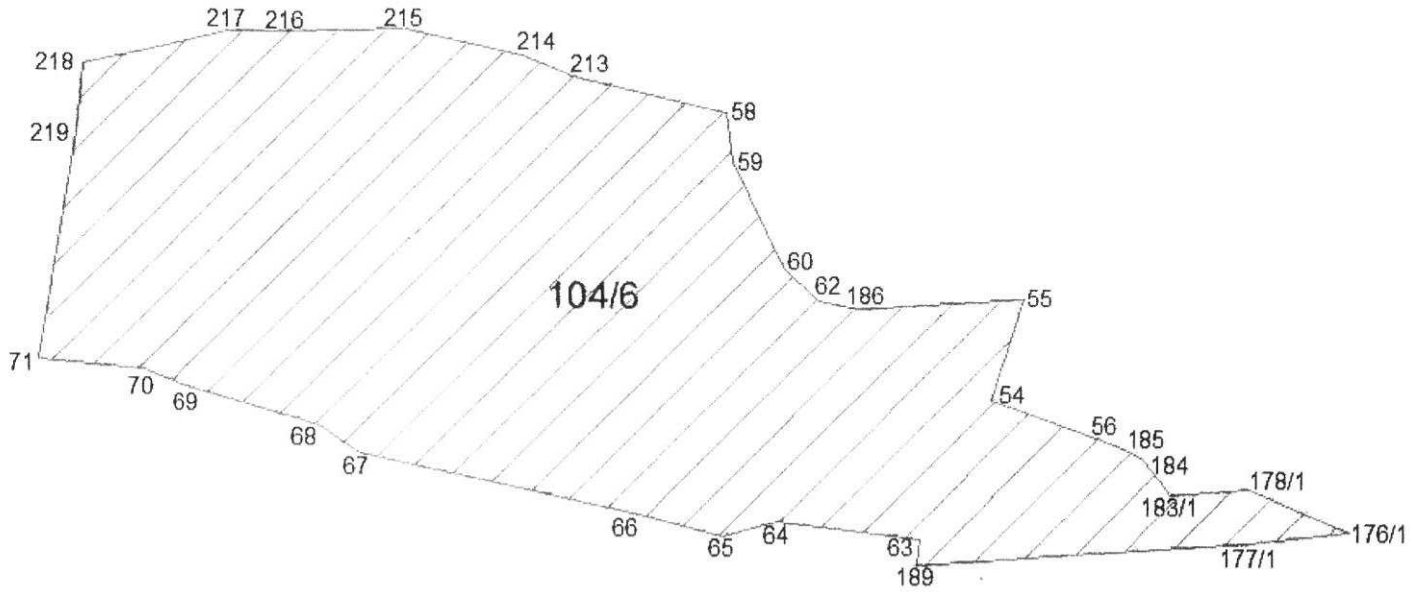

104 Ada 6 Parsele İlişkin Koordinatlar

NoktaNo	Y	X
54	480929.334	4017862.412
55	480935.391	4017882.249
56	480953.795	4017853.789
58	480878.100	4017917.545
59	480879.202	4017908.141
60	480888.965	4017888.177
62	480895.738	4017881.442
63	480915.503	4017835.710
64	480887.642	4017838.770
65	480877.521	4017835.986
66	480859.863	4017840.371
67	480807.235	4017851.553
68	480799.586	4017856.903
69	480773.161	4017864.601
70	480765.872	4017867.458
71	480745.563	4017869.229
176/1	480998.352	4017837.663
177/1	480979.105	4017835.453
178/1	480979.105	4017845.627
183/1	480963.956	4017844.488
184	480961.916	4017847.329
185	480958.630	4017851.281
186	480903.595	4017879.822
189	480914.816	4017830.664
213	480848.121	4017924.577
214	480838.373	4017928.637
215	480816.100	4017933.402
216	480793.416	4017932.805
217	480782.212	4017932.953
218	480754.199	4017926.234
219	480752.872	4017913.167

İLİ : ANTALYA
İLÇESİ : KAŞ
MAHALLESİ : ÇERLER
ADA/PARSEL : 104/38

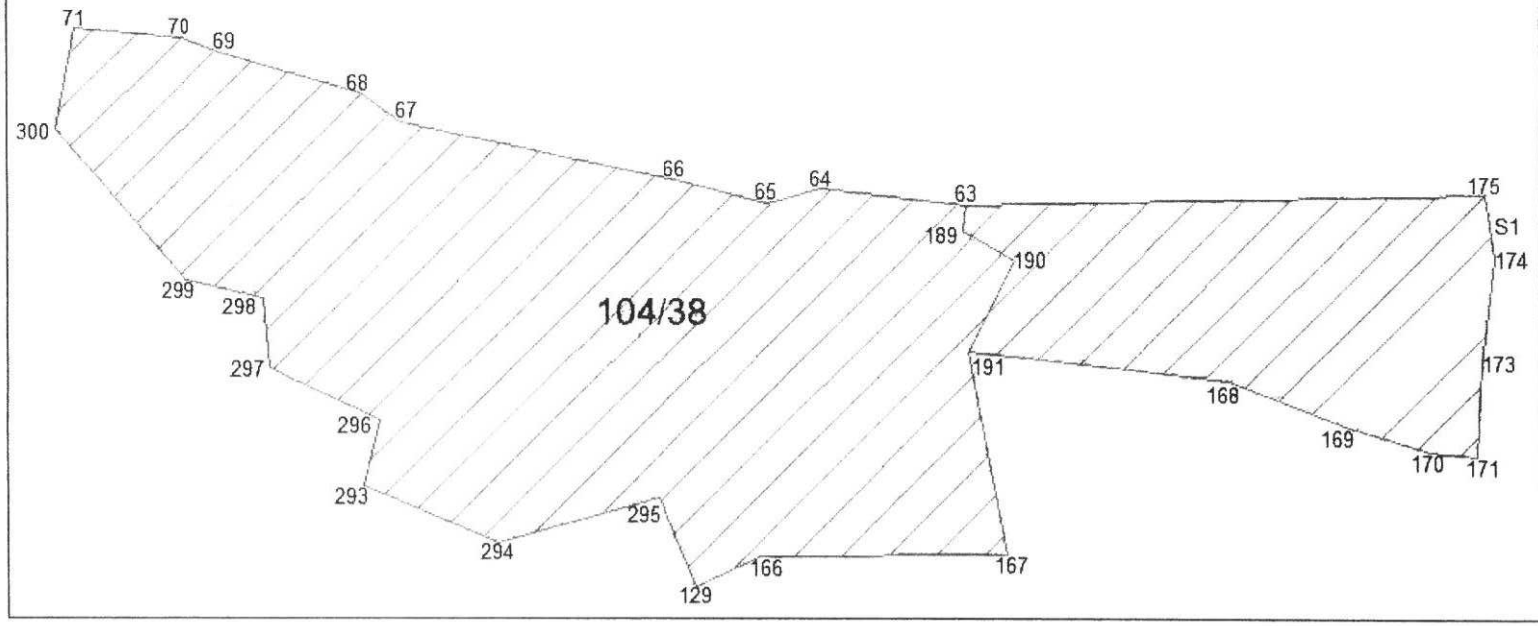

104 Ada 38 Parsele İlişkin Koordinatlar

NoktaNo	Y	X
63	480915.503	4017835.710
64	480887.642	4017838.770
65	480877.521	4017835.988
66	480859.863	4017840.371
67	480807.235	4017851.553
68	480799.586	4017856.903
69	480773.161	4017864.601
70	480765.872	4017867.458
71	480745.563	4017869.229
129	480863.721	4017762.709
166	480876.252	4017768.629
167	480923.102	4017769.069
168	480965.585	4017802.195
169	480987.725	4017793.485
170	481003.984	4017788.486
171	481013.066	4017787.850
173	481013.903	4017805.541
174	481016.393	4017825.818
175	481014.573	4017837.781
189	480914.816	4017830.664
190	480924.563	4017825.130
191	480915.773	4017807.650
293	480800.201	4017781.900
294	480825.941	4017771.130
295	480856.531	4017779.770
296	480803.231	4017794.370
297	480782.541	4017804.461
298	480781.061	4017817.871
299	480766.450	4017821.131
300	480741.730	4017849.822
S1	481015.436	4017832.077

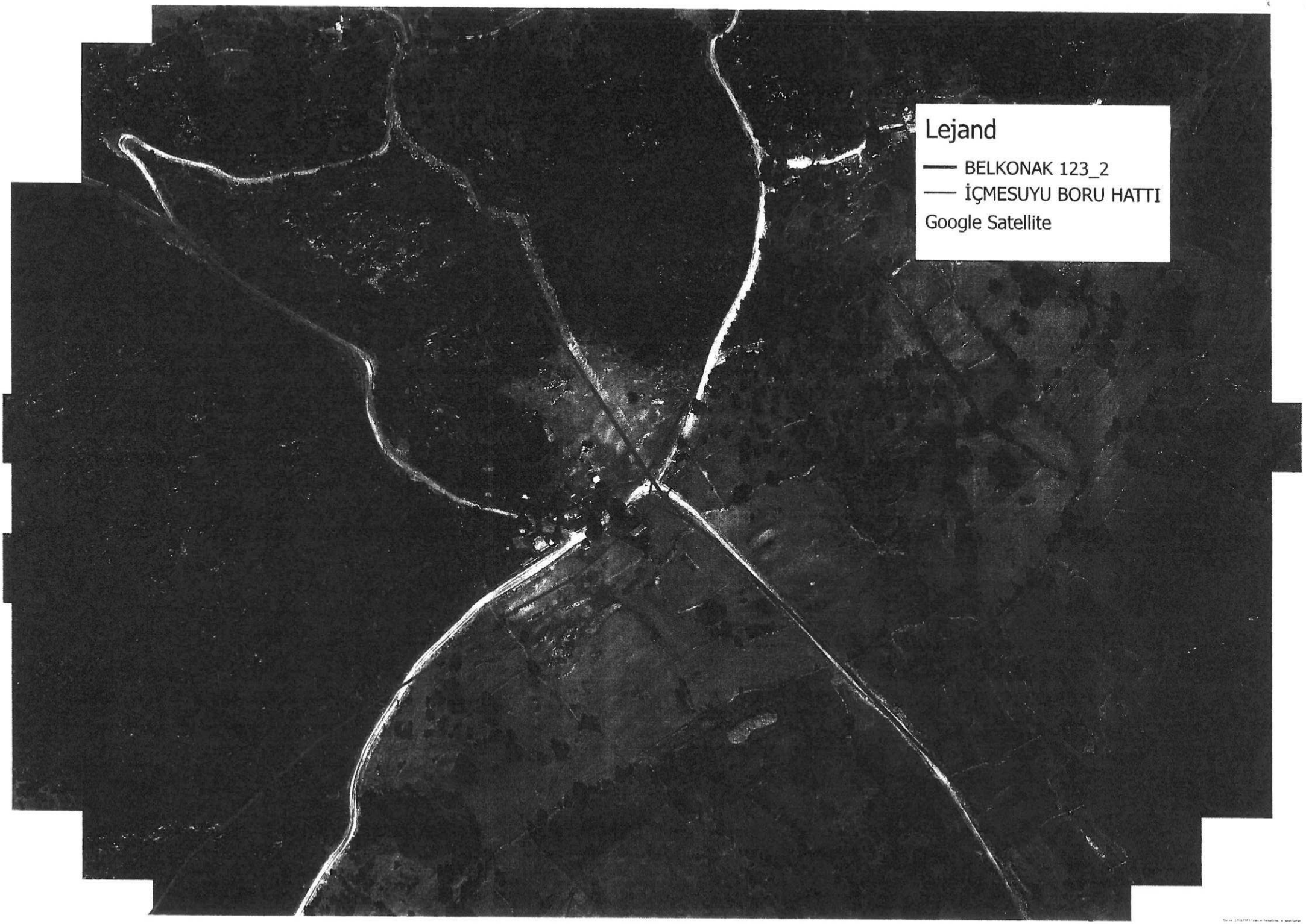
Lejand
BELKONAK 123_2
İÇMESUYU BORU HATTI
Google Satellite

ANTALYA VALİLİĞİ
Halk Sağlığı Müdürlüğü

26.05.2015 - 696
10665847045.99
696000 10659742

Sayı : 10663847/045.99
Konu : Kurum Görüşü (GES)

06.05.2015 - 696

KAŞ BELEDİYE BAŞKANLIĞINA
(İmar ve Şehircilik Müdürlüğü)
KAS/ANTALYA

İlgi : 15/04/2015 tarihli ve 896 sayılı yazınız.

İlgi yazınızda, İlimiz Kaş İlçesi, Sarıbelen Mahallesi Kocaarmut mevkiinde yer alan 116 ada 05 parsel nolu taşınmaz, Belkonak Mahallesi Bağalan mevkiinde yer alan 124 ada 10 parsel nolu taşınmaz, Köyiçi mevkkinde yer alan 123 ada 02 parsel nolu taşınmaz, Çerler Köyü Alan mevkiinde yer alan 104 ada 6 parsel nolu taşınmaz ile 104 ada 38 nolu taşınmaz üzerinde "GES (Güneş Enerjisi Sistemi)" amaçlı imar planı yapımına esas kurum görüşümüz sorulmaktadır.

Müdürlüğümüz Çevre Sağlığı Şube Müdürlüğünce mahallinde yapılan incelemeler sonucu düzenlenen 25/05/2015 tarih ve 87 nolu rapor yazımız ekinde gönderilmiş olup; **Belkonak mahallesi Köyiçi Bağlan mevkiinde 123 ada 02 parsel üzerinde İçme ve kullanma suyu şebeke hattı geçtiği görülmüştür.Şebeke hattının korunması amacıyla ASAT Genel Müdürlüğünden uygun görüş alınması gerekmektedir.**

Raporda belirtilen hususlara uyulması kaydıyla söz konusu alanlarda uygulama imar planı yapılmasında kurumumuzca çevre sağlığı ve sıhhi yönden kurumumuzca herhangi bir sakınca görülmemektedir.

Bilgilerinize arz ederim.

Uzm. Dr. Murat ÖZDEMİR
Halk Sağlığı Müdürü

EKLER:
1- Rapor (1 sayfa)

Soğuksu Mah.Defterdarlık Bulvarı No:4 07030 Muratpaşa/ANTALYA
Ayrıntılı Bilgi: Çev.Sağ.Tek.M.ATALAY 0-242 237 96 00 / 2040

Bu belge 5070 sayılı elektronik imza kanuna göre güvenli elektronik imza ile imzalanmıştır.
Evrakın elektronik imzalı suretine http://e-belge.saglik.gov.tr adresinden f12014b3-5ac3-401a-9fcf-e882c54c4d05 kodu ile erişebilirsiniz.

Rapor Tarihi :25/05/2015
Rapor No :87

RAPOR

İlimiz Kaş İlçesi, Sarıbelen Mahallesi Kocaarmut mevkiinde yer alan 116 ada 05 parsel nolu taşınmaz, Belkonak Mahallesi Bağalan mevkiinde yer alan 124 ada 10 parsel nolu taşınmaz Köyiçi mevkkinde yer alan 123 ada 02 parsel nolu taşınmaz, Çerler Mahallesi Alan mevkiinde yer alan 104 ada 6 parsel nolu taşınmaz ile 104 ada 38 nolu taşınmaz üzerinde "GES (Güneş Enerjisi Sistemi)" amaçlı imar planı yapımına esas kurum görüşümüz sorulması üzerine , tarafımızdan 25/05/2015 tarihinde mahallinde gerekli incelemeler yapılmıştır.

Yapılan inceleme ve değerlendirme sonucunda;

- 1 /5000 Ölçekli Nazım İmar Planı ve 1/1000 Ölçekli Uygulama İmar Planı yapılmak istenen yerler, İlimiz Kaş İlçesine bağlı yıkarıda belirtilen mevkiiler ile ada ve parseller üzerinde tapularında belirtilen Kocaarmut mevkii 6056.78 m² , Belkonak Bağalan mevkii 20.504.58 m² ,Belkonak Köyiçi mevkii 10.900.21 m² , Çerler mevkii 10.869.60 m² ile 16.681.00 m² lik alanlardır.
- İmar planı yapılmak istenen alanlar yamaç alan ve tarlalık bir alandır.
- **Belkonak mahallesi Köyiçi Bağlan mevkiinde 123 ada 02 parsel üzerinde İçme ve kullanma suyu şebeke hattı geçtiği görülmüştür.Şebeke hattının korunması amacıyla ASAT Genel Müdürlüğünden uygun görüş alınmalıdır.**
-Diğer parseller üzerinde içme ve kullanma su kaynağı,termal ve mineral su kaynağına rastlanılmamıştır.

SONUC:

Sağlıklı içme suyu temini,atıkların ilgili mevzuatlar çerçevesinde bertarafının sağlanması ve her aşamada; 1593 Sayılı Umumi Hıfzıssıhha Kanunu hükümlerine uyularak çevre ve toplum sağlığının korunmasına yönelik gerekli her türlü tedbirlerin alınması kaydıyla faaliyetin söz konusu parsellerde "Güneş Enerjisinden Elektrik" Üretim amaçlı 1/5000 ölçekli Nazım imar planı ve 1/1000 ölçekli uygulama imar planı çalışması yapılmasında**Belkonak mahallesi Köyiçi Bağlan mevkiinde 123 ada 02 parsel üzerinde İçme ve kullanma suyu şebeke hattı geçtiği görülmüştür.Şebeke hattının korunması amacıyla ASAT Genel Müdürlüğünden uygun görüş alınması şartıyla,** Çevre Sağlığı ve sıhhi yönden herhangi bir sakınca görülmediğini ancak bildirir inceleme ve kanaat raporudur. 25/05/2015

Mustafa ATALAY
Çev.Sağ.Tekn.

Ali YÖRÜR
Çev.Sağ.Tekn.

İLETİŞİM:Soğuksu Mah. Defterdarlık Bulv. No:4
07030 ANTALYA
WEB : www.antalyahsm.gov.tr
Detaylı Bilgi:M. ATALAY Dahili Tel:2040

TEL : 0 242 237 96 60
FAX : 0 242 238 22 24
e-posta : antalya.cs@saglik.gov.tr
Çevre Sağlığı Şubesi

Bu belge 5070 sayılı elektronik imza kanuna göre güvenli elektronik imza ile imzalanmıştır.

T.C.
KARAYOLLARI GENEL MÜDÜRLÜĞÜ
13. Bölge Müdürlüğü

Sayı : 10097279- 754 / 97069 20.05.2015
Konu : Kurum Görüşü

KAŞ BELEDİYE BAŞKANLIĞINA
(İmar ve Şehircilik Müdürlüğü)
Atatürk Bulvarı
07580 Kaş/ANTALYA

İlgi: 15/04/2015 tarih ve 14000978-310-01-03/893 sayılı yazınız.

Antalya İli, Kaş İlçesi, Sarıbelen Mahallesi, Kocaarmut mevkiinde yer alan 116 ada 5 nolu parsel, Belkonak Mahallesi Bağalan mevkiinde yer alan 124 ada 10 nolu parsel, Belkonak Mahallesi Köyiçi mevkiinde yer alan 123 ada 2 nolu parsel, Çerler Mahallesi Alan mevkiinde yer alan 104 ada 6 ve 38 nolu parsel üzerinde "GES (Güneş Enerji Sistemi)" amaçlı İmar Planı talebiniz incelenmiştir.

İlgili alan; mevcut ve tasarlanan yol güzergahımız dışında kaldığı için İmar Planı yapılmasında Bölge Müdürlüğümüzce sakınca bulunmamaktadır.

Bilgilerini rica ederim.

Yalçın KAVAK
Bölge Müdürü a.
Bölge Müdür Yrd.

"Bu belge, güvenli elektronik imza ile imzalanmıştır."
http://www.kgm.gov.tr adresinden,"tklwj1DE7FDD" DYS No ve evrak tarihi ile erişebilirsiniz.

Fabrikalar Mah. Gazi Bulvarı 07108
ANTALYA
Telefon No :0242 334 7700 Faks: 0242 345 3699
İnternet Adresi :www.kgm.gov.tr

Bilgi İçin: Emre TERCAN
Etüt Ekip Mühendisi
Tel - Faks: 1805-
e-posta : etercan@kgm.gov.tr

T.C.
ORMAN VE SU İŞLERİ BAKANLIĞI
Devlet Su İşleri Genel Müdürlüğü 13. Bölge Müdürlüğü

Sayı : 89404551-754-**322301** 20.05.2015
Konu : İmar İşleri

KAŞ BELEDİYE BAŞKANLIĞINA
(İmar ve Şehircilik Müdürlüğü)

İlgi : 15.04.2015 tarihli ve 891 sayılı yazınız.

İlgi yazınızda; Antalya ili, Kaş ilçesi, Sarıbelen Mahallesi, Kocaarmut mevkiinde yer alan ve ekindeki 1/25000 ölçekli harita üzerinde yeri işaretli 116 ada 5 parsel nolu taşınmaz, Belkonak mahallesi Bağalan mevkiinde yer alan 124 ada 10 parsel nolu taşınmaz, Belkonak mahallesi Köyiçi mevkiinde yer alan 123 ada 2 parsel nolu taşınmaz, Çerler mahallesi Alan mevkiinde yer alan 104 ada 38 parsel nolu taşınmaz üzerinde "GES (Güneş Enerjisi Sistemi)" amaçlı imar planı çalışması yapılacağı belirtilerek anılan parseller ile ilgili İdaremiz görüşü talep edilmektedir.

Konu Bölge Müdürlüğümüzce incelenmiştir. Buna göre; sözkonusu sahada İdaremize ait mevcut ve mutasavver herhangi bir tesis bulunmamaktadır.Bundan dolayı görüş talep edilen parsellerde "GES (Güneş Enerjisi Sistemi)" amaçlı imar planı çalışması yapılmasında İdaremiz açısından herhangi bir sakınca bulunmamaktadır.

Bilgilerinizi ve gereğini rica ederim.

Tuncay AYKAN
Bölge Müdürü a.
Bölge Müdür Yardımcısı

Güvenli Elektronik İmzalı
Aslı ile Aynıdır
Volkan ÇETİNSOY

Bu belge, 5070 sayılı Elektronik İmza Kanununun 5. Maddesi gereğince güvenli elektronik imza ile imzalanmıştır.
Orjinal elektronik belge adresi: 'https://evrakdogrula.dsi.gov.tr' Dogrulama Kodu: MZID-VLM7-VQ75-2348

Adres : DSİ 13. Bölge Müdürlüğü Barış Mah. Halide Edip Adıvar Cad. 07098 ANTALYA
Telefon : (242) 331 16 16 Belgegeçer (Fax) : (242) 331 16 14 Elektronik Ağ : www.dsi.gov.tr

Bilgi İçin:
Yusuf Metin İŞÇEN Mühendis
Telefon : 0242 331 16 16
e-posta : ymiscen@dsi.gov.tr

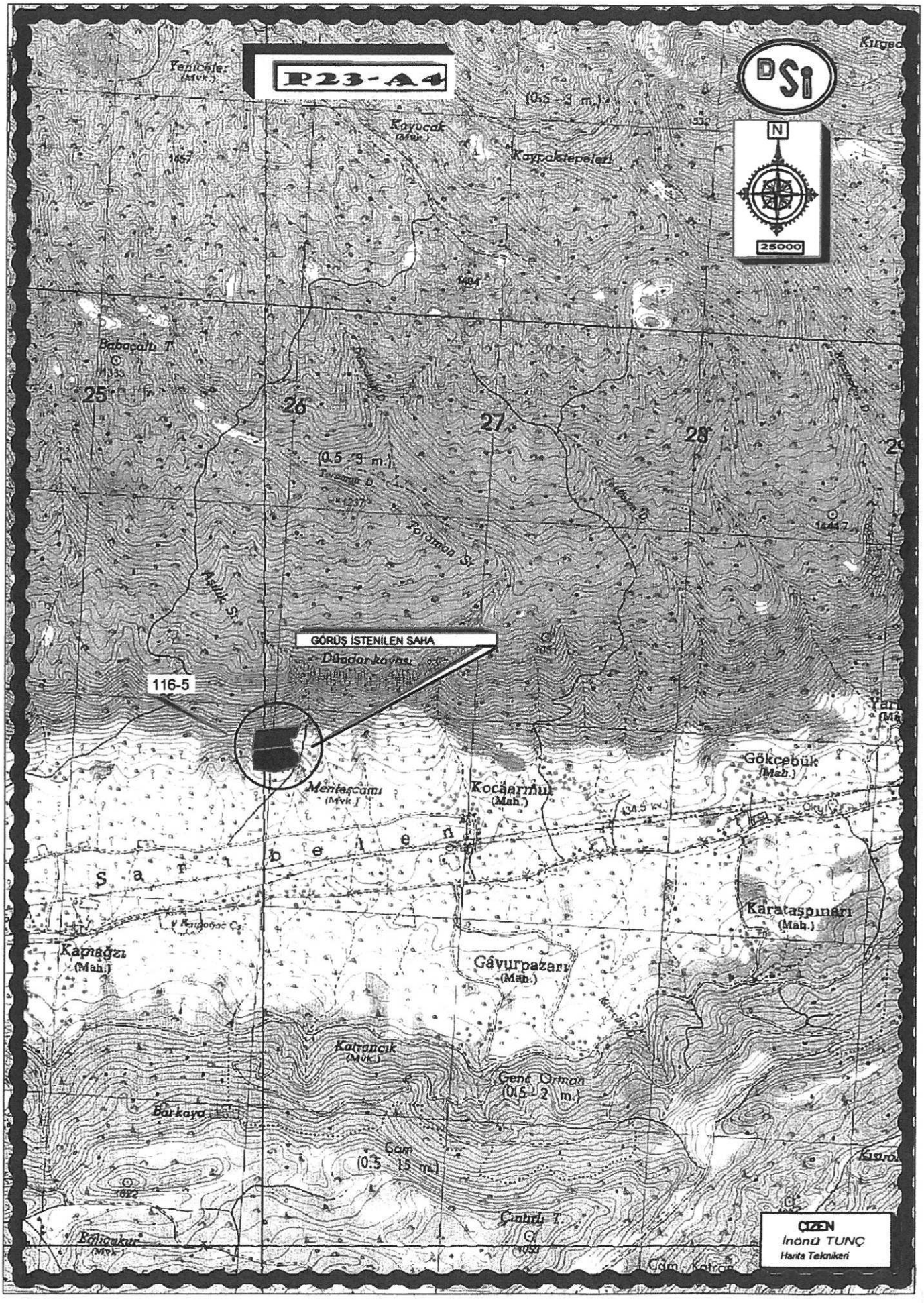
P23-A4
DSi
N
25000
Yenicöler (Mvk.)
Kayucak (Mvk.)
Kaypaktepeleri
(0.5 - 3 m.)
Babaçaltı T.
25
26
27
28
(0.5 - 3 m.)
Toraman Sr.
Aşılık Sr.
GÖRÜŞ İSTENİLEN SAHA
Dündarkayası
116-5
Menteşcamı (Mvk.)
Kocaarmut (Mah.)
Gökçebük (Mah.)
Karataşpınarı (Mah.)
Kapıağzı (Mah.)
Gâvurpazarı (Mah.)
Katrancık (Mvk.)
Genç Orman (0.5 - 2 m.)
Barkaya
Çam (0.5 - 15 m.)
Çıntırlı T.
Bölücükur (Mvk.)
ÇİZEN
İnönü TUNÇ
Harita Teknikeri